# VULTURUL DE LA PIETRARI

## OFIȚER AL ARMATEI ROMÂNE ŞI FIU AL SATULUI

Editura INTOL PRESS,
Râmnicu Vâlcea2015

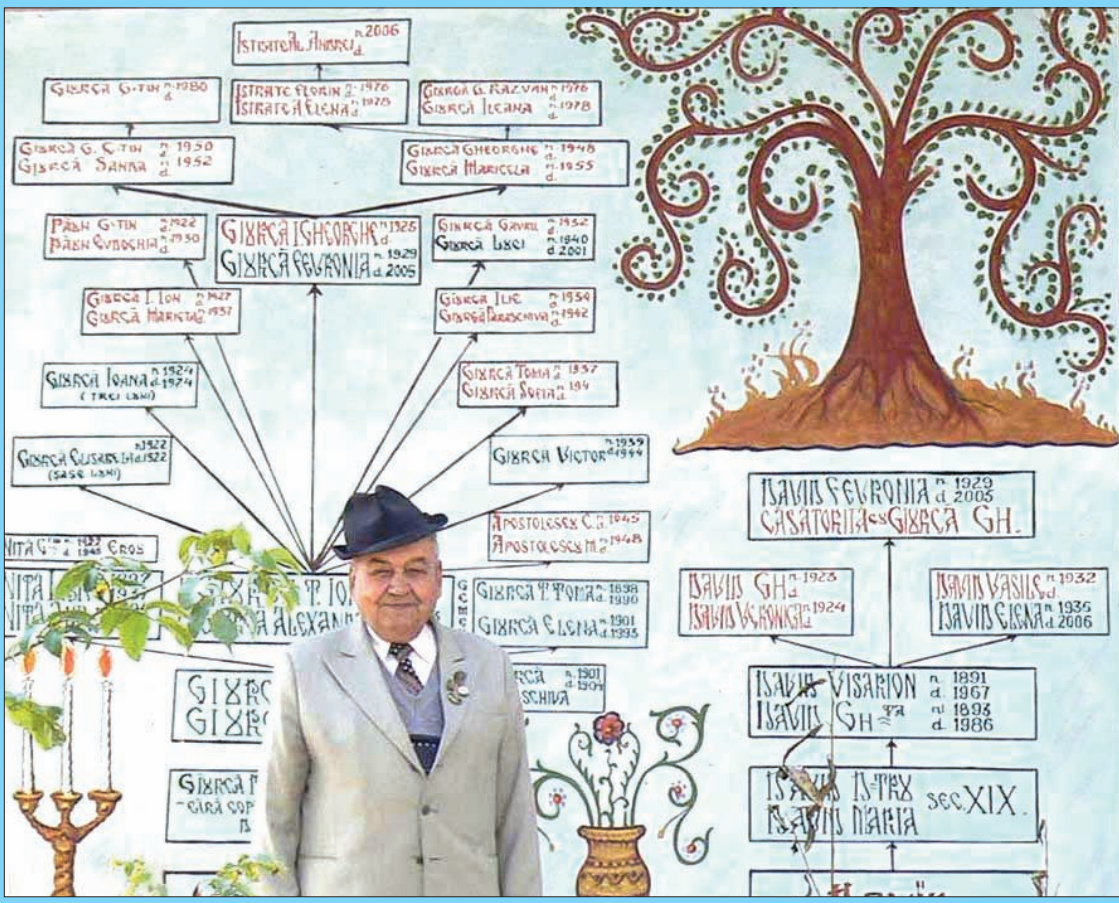


ISBN 978-606-8701-01-1

# VULTURUL DE LA PIETRARI

## OFIȚER AL ARMATEI ROMÂNE ŞI FIU AL SATULUI

Petre CICHIRDAN

# VULTURUL DE LA PIETRARI

## OFIȚER AL ARMATEI ROMÂNE ŞI FIU AL SATULUI

Editura INTOL PRESS
Râmnicu Vâlcea, 2015

Tehnoredactare: Bogdan CICHIRDAN

Coperta 1: Monumentul Eroilor din Pietrarii de Sus
Coperta 2: Troița Sf. M. Mc. Gheorghe din Pietrarii de Sus
împreună cu ctitorul ei

Descrierea CIP a Bibliotecii Naționale a României
CICHIRDAN, PETRE
Vulturul de la Pietrari : ofițer al armatei române şi fiu al satului / Petre Cichirdan. - Râmnicu-Vâlcea : Intol Press, 2015
ISBN 978-606-8701-01-1

821.135.1-32

Apărut la Râmnicu Vâlcea, în 300 de exemplare-Ediția 1
Copyright © 2015 Editura Intol Press din cadrul SC Intol SRL
str. Calea lui Traian 169, bl.5, sc.E, ap.3, tel(fax) 0250 736615, tel: 0350 401 254, 0746.029.824 Reg.Comerțului J38/ 442/ 1993. E-mail: cichirdan@yahoo.com

# CUVÂNT ÎNAINTE

Acest roman a apărut din fericita experiență de un deceniu, ultimul încheiat, acum, în care subsemnatul ca autor şi colonelul în rezervă Giurcă I. Gheorghe, ca subiect, împreună, am consumat din plin ceea ce ne-a dat-oferit comunitatea sătească a Pietrarilor de Sus ca fiind mai oportun în beneficiul nostru şi al celor din jur, realitatea concretă, fapta, evenimentul cultural. Fapte-întâmplări care au avut loc în ultimii zece ani, 2005-2015, consumate de noi toți din acest areal, toate, provocate de restaurarea Monumentului Eroilor de la Pietrarii de Sus, de „Vulturul" reinstalat lângă soldatul român-erou în Primul Război Mondial; dar şi de viața plină de sens pozitiv, de echilibru, de modestie şi cumpătare pe care acesta, omul Giurcă, acum Fiu al Satului a trăit-o de la naştere până în prezent...

Viața unui român născut în satul românesc la sfârşitul primului pătrar al secolului XX, în Pietrarii de Sus, județul Vâlcea, şi care a ajuns în anul 1973 să conducă Catedra Militară a Universității din Galați, prima instruire militară universitară de...fete! Serviciu militar, care, după 1973, s-a înființat şi în România şi care a reprezentat tehnologia strategică de apărare cu armată de femei, precum în SUA, Canada, Marea Britanie şi URSS, dar mai ales în Israel-ul care-şi pregătea armata fără încorporare, permanent, în unități speciale şi în spațiul public, unitățile de femei!

Chiar eu însumi în 1975-1976 am asistat, privit, cum unități formate din colegele noastre, se antrenau pe aleile-stradelele celui mai frumos şi util campus universitar tehnic din lume, ale Politehnicii din Bucureşti denumită „Gh. Gheorghiu Dej”! Se preconiza, încă de atunci, să se procedeze la fel şi cu militarii T.T.R. la fel, preconizându-se că viitoarele războaie între țări, şi intercontinentale, nu se vor mai baza pe rezistența fizică, diferită, la bărbați şi femei.

De ce „Vulturul de la Pietrari”?... fiindcă colonelul Giurcă, în ambiția-i specifică, a fost promotorul finanțării, al realizării vulturului înlocuitor al celui inițial din cadrul Monumentului Eroilor de la Pietrarii de Sus, mai mult, în 2005, dând şi o nouă conotație acestui simbol al puterii spirituale şi armate!...de-a fi liber, de a lupta şi de-a învinge. Libertatea se câştigă, şi are un preț greu. Vulturul amplasat în curtea Bisericii din Pietrarii de Sus, în 1926, a fost un gest peste care nu au putut trece cei care au condus politic România după 1944, prăpădindu-l... Nu numai Gheorghe Giurcă reprezintă personificarea acestui vultur! Vulturii de la Pietrari pot fi şi preotul Viorel Diaconu-mai ales, Ioachim Maziloaie, Gheorghe David, Anica David, Constantin Păun, Ion Catrina şi nu în ultimul rând Constantin Săndoiu, acesta, putând fi chiar mai mult, un falnic şi brav vultur! Desigur i-am amintit pe cei mai cunoscuți eroi, pietrăreni, veterani ai celui de-al Doilea Război Mondial, pe preotul lor. Aceşti vulturi nu ştiu să zâmbească atunci când se pronunță numele Patriei ori sintagma „Mort pentru Patrie”!. Nu ştiu decât să stea ca

vulturul, cu capul sus şi braţele întinse către ceruri, căutând să aducă soarele şi permanenta Înălţare deasupra acestui sat, al Pietrarilor de Sus!

Cartea a fost scrisă după ce, timp de zece ani, aceşti eroi-personaje s-au implicat în faptele şi evenimentele culturale, complet private, fără nici o conotaţie politică, nemaiîntâlnite în acest ultim deceniu în nici un alt sat românesc, s-au implicat în presa scrisă a judeţului şi, chiar, în cea a comunităţii locale. La începutul acestei perioade, zece ani, şi pe parcurs, până în 2009, autorul şi subiectul său, colonelul vultur, de la Pietrarii de Sus, şi-au înregistrat audio şi video (mai puţin), toate acţiunile realizate împreună, astăzi, acest material acumulat, constituind baza inspirării scrierii romaneşti în două variante: una aparţinând artei scrisului, „Vulturul de la Pietrari”-roman literar, şi, cealaltă, a doua variantă, „Vulturul de la Pietrari”-roman video!... Amândouă variantele s-au materializat astăzi în această carte pe care am intitulat-o „Vulturul de la Pietrari, ofiţer al armatei române şi fiu al satului”!

Autorul
Râmnicu Vâlcea, 06 03 15

# VULTURUL DE LA PIETRARI
## OFIȚER AL ARMATEI ROMÂNE ŞI FIU AL SATULUI

**PARTEA ÎNTÂI**

## I
## VULTURUL DE LA PIETRARI

### 1. Scurt istoric al satului Pietrarii de Sus şi al Monumentului Eroilor

Pietrarii de Sus este un sat frumos aflat în partea de sud vest a comunei Pietrari şi din care se subînțelege, că restul din această comună s-ar fi numit Pietrarii de Jos. În fond, şi Pietrarii de Sus, şi Pietrarii de Jos, nu sunt acum decât o glumă de bun gust...denumirea aceasta de Pietrarii de Sus reprezintă în continuare o ambiție a locuitorilor săi care de fiecare dată, cu ocazia vreunei ceremonii, nu uită să-i sublinieze vechiul nume, poate şi pentru faptul că din zonă sunt cei mai mulți eroi (prin lege eroi numindu-se ostaşii căzuți pe câmpul de luptă în Războiul de Independență, în Primul Război Mondial şi în al Doilea Război Mondial;

desigur, mai nou, fanii cultului eroilor caută să extindă şi asupra altor tipuri de eroi această denumire care dă onoare celor dispăruți şi urmaşilor lor...

În situația de caz, cum pleci din Râmnicu Vâlcea şi ajungi pe DN 67 îndreptându-te spre Tg Jiu, pe la km 29, când cobori Dealul Mare al satului Bârlogu şi treci de PECO deschis acolo după Revoluția Română din Decembrie 1989, gest avid de privatizare imediat după revoluție, mesaj care ne arată că tratăm despre o zonă necooperativizată, ca orice altă zonă vâlceană de deal, şi câte nu sunt ca aceasta, în care rapid locuitorii au simțit gustul activității individuale şi private mai mult poate decât în altă parte...Mai amintesc, aici, în acest moment istoric pentru Vâlcea noastră, că unul din primele drumuri le-am făcut aici ca să cumpăr un Aro, dintrălea vechi, fiindcă aici mai erau muncitori agricoli liberi care în loc de car cu boi aveau ARO... L-am cumpărat din târgul îmediat dezvoltat şi reânviat, celebrul târg de la Pietrari...În fond, tot de aici mi se trage o situație nostimă, de prin anii 1977, când, proaspăt încadrat la Fabrica de Avioane Craiova, orgolios şi eu-cum eram, colegii îmi ziceau în prezență dar şi în lipsă „Inginerul de la Pietrari”!...Aşa, căci toți vâlcenii sosiți la Craiova, oltenilor, din câmpie-doljeni, li se păreau duri ca o rocă în satisfacerea ambițiilor lor!... Desigur, nostim nu? dar nici chiar atât de nostim căci vom vedea pe parcursul poveştii noastre despre Vulturul de la Pietrari, că, înainte de război, al Doilea Mondial, pietrărenii mergeau cu căruțele cu cai pline cu var sau cu mere, la Dunăre sau înspre câmpie, şi se întorceau cu grâne...Aşa că amicii mei desprinşi din lumea lui „Nea Mărin” sau alții ca el ştiau ei

ce ştiau. Mai trbuie să spun că şi tatăl meu, când statea la Căzăneşti sau Valea Răii şi nu avea nici un servici, obişnuit să fie antreprenor de produse de tâmplărie-cum a fost în oraşul de baştină, Lipcani-ul de Hotin, făcea negoț cu fructe între dealurile Căzăneştilor şi Ocnelor Mari, şi zonele de câmpie dinspre Dunăre.

Deci, cum spuneam, trecând de acel PECO ivit surprinzător de repede la ieşirea din curbă, şi îndreptându-mă spre centrul comunei, unde se află Poliția care păzeşte Primăria, iar peste drum stă părintele Viorel Diaconu, care este paroh la Biserica Sf Arhangheli din Pietrarii de Sus, întâlneşti statuia soldatului necunoscut plecat la război şi luându-şi rămas bun de la nevastă, monument aflat în intersecția care dă în strada principală ce se îndreaprtă către Piretrarii de Sus şi păzeşte Târgul de Săptămână, Duminica, înființat în 1993, din Comuna Pietrari. Monumentul, ca toate monumentele plasate în comune şi sate, după Primul Râzboi Mondial erau fabricate, standard, din teracotă şi erau pictate, da, ca în antichitate!... Desigur, astăzi sunt vopsite cu bronz dând impresia metalului strălucitor...Cu toate acestea, soclurile acestor monumente-considerate de elita artistică „chici”-monumente sau obiecte fără însemnătate (nefiind cuprinse în patrimoniul de artă local; noi, românii de astăzi, nefiind capabili să gândim arta decât la nivel național) au fost foarte bine realizate şi au o alură monumentală fiindcă sunt zidite în piatră cioplită şi nu ca monumentele statuilor naționale ale breslei artistice, de ruşine, răspândite ca ciupercile prin țară, construite din beton şi placate cu faianță sau gresie lipită cu smag-derivat al aracetului din „toaletă”!... Da, la acest

monument s-ar afla granița care mărgineşte, la est, Pietrarii de Sus!...O luăm în sus (sic!) pe o pantă lină şi, foarte curând, ajungem în centrul Pietrarilor de Sus, unde tronează două magazine şi o Biserică cu hramul „SF Arhangheli Mihail şi Gavril”, mândră, construită şi ctitorită de Regele Ferdinand, în 1922. Citim în Pisania aflată deasupra intrării în Biserică-deasupra Sf Petru şi Pavel şi sub Mântuitor: “Această Sf. Biserică Parohială cu hramul Sf. Voievozi s-au clădit din temelie prin stăruința preotului paroh G. Nicolaescu şi a epitropilor Toma I. Cazacu, Ioan Popescu şi alți enoriaşi şi cu cheltuiala tuturor enoriaşilor şi alți pioşi creştini în al II-lea an de păstorire al P. S. Sale părintelui Episcop D. D. Vartolomeu în anul mântuirei 1922. ” Pictura acestei biserici a fost executată de I. Dogărescu în anul 1920..

În curtea bisericii, lângă biserica nouă, se află biserica din lemn „ridicată în anul 1865. Se distinge prin sculptura valoroasă a iconostasului, pisania din vremea lui Alexandru Ioan Cuza şi prin pictura murală de factură clasică semnată de N. Constandinescu zugravu” (biserici.org, 15 01 15).

Şi fiindcă tot suntem la capitolul ctitorii din comuna Pietrari să amintim şi de valorosul monumet din estul aşezării, Schitul Climent, Biserica "Buna Vestire", ctitorie a episcopului Râmnicului Climent, „a lui Macarie ieromonah şi frații săi: Ioan ispravnic şi Ilarion, proegumenul mănăstirii Bistrița. Biserica a fost pictată în două etape, mai întâi de către Popa Gheorghe şi fratele său Andrei, ucenici fiind Danciu şi Filip la 1744 şi în a doua etapă de către Popa Antonie (preotul Antonie de la schitul Surpatele) în 1846 (Alexandru Lapedatu, Meşterii bise-

ricilor din Țara Românească, V, 1912). În a doua jumătate a anului 2008 a avut loc o intervenție de restaurare asupra bisericii, ceea ce a dus la dispariția picturilor exterioare, singurele care se mai păstrează fiind cele din pridvor precum şi pictura centrală a fațadei vestice” (Biserici.org, 15 01 15).

Între 1922 şi 1925 în curtea bisericii din Pietrarii de Sus a fost instalat un monument foarte frumos, un ansamblu care conține în structură un soldat care porneşte în atac şi este asistat de un vultur. Monumentul se află pe o înălțime, în apropierea străzii, lângă intrarea în curtea bisericii, iar acum, cu vulturul lângă el pare a fi unul dintre cele mai frumoase monumente din categoria lui...Aceste monumente nu au afişat nici un autor. El este construit din teracotă şi se află pe un soclu zidit în piatră cioplită pe care se află plăci de marmură având încrustate numele eroilor din Primul Război Mondial dar, adăugați după 1946, şi eroii din al Doilea Război Mondial. După 1950 vulturul de lângă soldat a dispărut, „vandalii”, inculți, punând un baston în locul vulturului, crezând că pasărea făcea parte din structura de rezistență. De subliniat, soldatul este în poziție de atac, înainte de atac, vulturul, stând garta să-şi ia zborul...Trebuie, de asemenea, remarcat, că, dacă nu dă nimeni cu bolovani în el sau cu ciocanul, materialul de teracotă, armat, are o rezistență incredibilă...Ne aminteşte de soldații din teracotă, chinezi, şi azi în formă, descoperiți în China şi care au o vechime de 7000 de ani! Fantastic, aproape cât durează, ține, istoria biblică de la Adam!...

Monumentul a fost vandalizat, ceea ce înseamnă că a fost şi este valoros, lipsindu-l de vultur-distrus probabil, dat jos,

din ură, de către regimul de prostănaci, care, în acelaşi timp, încercau să dărâme şi Coloana Infinită, de la Tg Jiu... La aceste monumente, regalitatea, care a ordonat construirea lor, şi-a pus însemn vulturul, semn al puterii-îl vedem şi astăzi cu aripile deschise şi nu cu ele lipite de corp ca în perioada feudală, mă rog, şi cu crucea în cioc. Aceşti vulturi de pe monumentele soldaților eroi necunoscuți sau cunoscuți nu aveau cruci în cioc.

Când am cunoscut acest monument, l-am văzut prima dată, în 2003, cum spuneam, în locul vulturului era o țeavă de un țol, care părea că este un baston (părea un „chici", soldatul fiind în atac)!

De la biserică şi-al său monument, soldatul şi vulturul, cobori, apoi urci, şi iar urci mereu în adâncul satului Pietrarii de Sus, monument al naturii omeneşti, care îmi pare rupt de aşezarea comunei aliniată pe DN 67...Sat care începe mai jos de biserică şi care se desfăşoară, de la intersecția Crucii de lemn şi Troița colonelului Giurcă, pe două direcții, una pe cursul pârâului Sărata, şi cealaltă pe direcția Dealului Tomşanilor. Văzând casele ulițele înguste şi şerpuitoare, adesea în pantă, mai că-mi vine să-i zic acestui sat, unul aşezat sub munte, dar, vezi bine, că nu ne aflăm decât într-o zonă cu dealuri cât un munte! Case frumoase, zidite, cu pridvoare din lemn, împodobite cu fori, curți cu pătule; două case în curte-atestare a vechiului şi noului-unde stau bătrânii, unde stau copiii plecați, şi, doar din când în când, venind şi dând viață din nou trecutului ce pare fără viitor. Case cu pridvoare din lemn traforat şi stâlpi încrustați care amintesc de Coloana Infinită! Şi pe la Muerearsca sunt case aşa frumoase, numai că la Pitrarii de Sus feresrele şi

culmile dealurilor sunt mai însorite. Da, cel mai nimerit termen pentru descrierea acestui sat, al comunei Pietrari, este că el are un farmec aparte specific acestei părți de țară care se cheamă Oltenia de sub Munte! Satul Pietrarii de Sus are o istorie care se pierde în timp, are oameni viguroşi şi orgolioşi ca mai toți oamenii din deal şi de sub munte, obişnuiți să fie stăpâni pe viața lor, ei au lemn de topor, căruțe şi cai, şi care în 1945 număra un număr impresionant de eroi (conform listei de război) din Primul şi-al Doilea Război Mondial, iar în 2004, de Ziua Eroilor şi Înălțarea Domnului, excesiv de credincioşi, numărau un număr mare de veterani de război, semn că înainte de 1940, Pietrarii de Sus era un punct important pe harta țării, acea țară, care după 1918 nu mai negocia cu nimeni independența, granițele ei!

- Aş vrea să vă spun, să nu uit, ne semnalizează col (r) Giurcă I. Gheorghe, alias „Vulturul de la Pietrari” că, în 1926, la un an după dezvelirea monumentului, în Pietrarii de Sus s-au inaugurat „Băile” de apă sărată care au funcționat până la sfârşitul secolului XX... aceste băi au ridicat mult prestigiul comunei noastre!

## 2. Sculptura monumentală a Județului Vâlcea

Județul Vâlcea, orașul Râmnicu Vâlcea a avut la începutul secolului XX cel mai important-adevărat artist plastic, sculptor, venit de la Putna Moldovei, stipendiat la Liceul Lahovari între 1900 și 1928 ca profesor de desen și lucru manual, Constantin G. Mihăilescu. Acesta a fost neam, prin alianță, cu un alt mare sculptor, din Craiova, Ion Iordănescu. C. G. Mihăilescu a proiectat și făcut macheta monumentului închinat domnitorului Barbu Știrbei, din Parcul Zăvoi, și construit din blocuri (patru) de marmură de o echipă de cioplitori italieni condusă de Anton Copetti, în 1920; operă de artă, care fixează monumentalistica vâlceană în centrul Europei. Executat din module cioplite la sol și mai apoi montate pe soclu, unul la fel de generos (vorba lui Brâncuși: dacă vrei să omori o operă de artă, fă-i un soclu prost sau așa ceva). O lucrare făcută cu multă măestrie de cioplitorii italieni, în acea perioadă, sfârșit de secol XIX și început de secol XX, românii, neavând lucrători-muncitori-cioplitori în domeniu. Aceiași, care au executat și lucrarea de sub Dealul Capela, Monumentul Independenței al sculptorului Ion Iordănescu, și scuarul-zidul care-l împrejmuește-întărește... Cu aceeași piatră Copetti a construit Liceul Lahovari, în aceeași perioadă. Sora lui Ion Iordănescu era nevasta lui C. G. Mihăilescu, fapt care a ușurat munca sculptorului craiovean.

C. Mihăilescu a mai executat bustul lui Constantin Brâncoveanu, aflat în fața Primăriei Râmnicului, împreună cu soclul de mare valoare a lui Copetti, fiind o lucrare model pentru această artă a monumentalisticii. Alura chipului lui Brâncoveanu, creată de Mihăilescu va fi copiată timp de o sută de ani, după, de toți cei care au vrut să-l sculpteze pe Brâncoveanu, după 1913. În 1918, Mihăilescu execută bustul din bronz al Căpitanului Nicolae Pleşoianu, două replici, prima, fiind luată şi topită în Germania de către nemți, a doua, tronând şi astăzi în fața fostei Şcoli de Arte şi Meserii. Recent am descoperit în colecția lui Petre Petria, decedat nu de mult (2013), un bust în ipsos patinat, al lui Spiru Haret, operă reuşită a aceluiaşi C. G. Mihăilescu şi replicată în bronz la turnătoria din Căzăneşti a lui Gigi Botoran, stând acum, montată în 2012, în fața Universității „Spiru Haret”. Bustul lui Spiru Haret, în ipsos, este semnat în 1921 de către C.G.Mihăilescu şi, în prezent se află în sala de şedință a Consiliului Local, după ce Forumul Cultural al Râmnicului l-a cumpărat de la Petre Petria cu suma de patru mii lei. Alți cioplitori, în marmură, din Râmnic, nu mai cunoaştem-în afara anonimilor italieni, decât pe cei doi şi urmaşii lor, meşterul şi ucenicul său, Ion Oltețeanu, constructori de monumente funerarii...După 1947 vorbim de sculptorii Emil Gaghel, Constantin Nicolin, Constantin Zorlescu, Sergiu Sălişte, Florin Bogoslov, între ei, doar Zorlescu şi Sălişte trăind din altceva decât mesereia de sculptor. Şi tot între ei, doar Sergiu Sălişte executând un monument public în aceeaşi tehnică a înaintaşului său, blocuri de marmură cioplite-apoi montate, monumentul din parcul central din oraşul Govora,

reprezentând femeia vâlceană purtând o ceva-ca o găleată-pe cap... Un monument care îmi place şi mie, dar şi prietenului nostru, comun, Felix Sima!...

## 3. Sculptorul Constantin Zorlescu şi Vulturul de la Pietrari

Într-o zi de vară, prin 2003, fiind în vizită la sculptorul Constantin Zorlescu-un inginer de mare talent şi simțire artistică-un om, aşa cum ne place nouă să spunem, cult! folositor județului Vâlcea fiind primul inginer-economist instruit la CPCA în vederea înființării la Râmnicul Vâlcea a Centrului de Calcul Județean pus şi uns în funcția de director în 1983 şi dotat cu un sistem „Felix 512”; acesta, nu are altceva de făcut şi mă provoacă.

- Petrică a fost un domn la mine, militar, la pensie, să-i fac un vultur turnat în bronz, vrea să restaureze un monument în Comuna Pietrari. Băi, eu nu am turnat metal la viața mea, am făcut o efigie la monumentul mamei, dar, atunci, eram tânăr...Eu m-am gândit la tine, că tot faci monumentul ăstora, foştilor deținuți politici. Tu ai studiat şi-n facultate turnarea metalelor...Dacă vrei, eu îl trimit la tine pe ofițerul ăsta.

- Maestre, vă mulțumesc de apreciere, când vine la dumneavoastră chemați-mă şi pe mine, să ne cunoaştem, şi după aceea văd eu despre ce este vorba. Mi-ar place să fac un vultur, cred, însă, că-i destul de scump pentru un cetățean...

- Petrică el scoate banul. Dacă poți să-l ajuți, ajută-l! Îți spun sincer, eu m-aş băga să fac modelul şi tu să-l torni...

- O, ce vorbă spuneți maestre...Păi ştiți ce mi-a spus un golan din presa vâlceană, mă rog, cu ştate pe la Securitate, dar cu minte de „tablagiu”, când i-am zis (el, contestându-mă într-o discuție, ca sculptor, că nu am Institutul de Artă Plastică?): ...păi domnule, noi la Politehnică învățăm să turnăm, să modelăm, aşa cum nu se învață la Arte Plastice!... Auziți ce răspuns mi-a dat: „domnule inginer vă pricepeți la *turnat*, nu la făcut sculpturi din bronz!”...Mamă ce-au mai râs ăştia: ...Soare, Lazăr, prietenii lui.

- Lasă-i pe ăştia, atâta ştiu, atâta pot! Îți dau întâlnire cu el, la mine, aici.

Peste o săptămână am cunoscut la C. Zorlescu în atelier un om mic de statură, frumos-în ciuda vârstei destul de înaintate, colonel în rezervă, Gheorghe Giurcă, extrem de politicos, având o calitate deosebită, care, aveam să costat mai târziu, îşi descărca energia în tine, îți dădea impresia de forță, de putere... Aveam experiența întâlnirilor cu ofițeri bătrâni, mai toți militari de carieră, noul meu cunoscut ieşind la pensie în anul 1981! Extraordinar! şi noi, atunci, când ne-am cunoscut, eram în 2004...Ofițeri ridicați din talpa țării, cu mare dragoste față de ea, gata oricând de mobilizare, da, una a acțiunii, şi cu reacțiune reală, prevăzută. Giurcă I. Gheorghe, nu Jurcă cum mai greşam eu la început, un om de mare tenacitate în a-şi urmării o idee, de a verifica şi paraverifica potențialul celui care trebuia să-i preia această idee. Cu o mare încredere în oameni, în oamenii cu pregătire serioasă; se baza, când îşi alegea partenerul de acțiune pe relațiile obținute de la câteva surse! Spunea odată şi nu mai repeta. Rar am văzut o asemenea ținere de minte. Desigur, acum, când scriu, în 2014,

am avut ocazia să verific ceea ce atunci numai observam, faptele, urmând să se întâmple. Vă dați seama, eu ştiam ce înseamnă monument public, cu judecată la cei mulți, cu judecată de nesomn personală, stres, ca totul să placă celorlalți, şi eu să primesc bani. Noroc că toată viața am negociat atunci când am preluat o lucrare şi am ştiut să mă păzesc de insucces, de eşec. Nu am luat bani niciodată înainte, când a fost vorba de producție, şi firma mea avea în statut încă din primă fază, producție artistică şi comercializare.

Ne-am întâlnit peste alte încă câteva zile la mine acasă, am vorbit, am negociat; asculta, dar îi plăcea şi să fie ascultat; cu timpul aveam să constat că avea acea calitate rară la cei care ordonă, şi el avea o experiență de-o viață în acțiunea de a ordona, să-şi respecte partenerul de acțiune. O singură dată am mai trăit o asemenea situație de a respecta partenerul de acțiune, cazul directorului general tehnic al INCREST Bucureşti - Institutul condus de Henry Coandă-Dorel Zamfirescu care mânca cu mine sandwiciuri lângă maşina de frezat cu comandă numerică, din Institut, în timp ce aceasta executa primul program numeric (1978) cu o piesă ce trebuia livrată la sârbi. România avea de făcut un troc în aviația de luptă, noi, dând ceva, sârbii, dându-ne altceva...şi tot aşa, prin ei să obținem motoarele „Rolls Royce” englezeşti, da, prin sârbi! Mă gândeam, ce frumos, acum douăzeci şi şase de ani livram jumătate din pasărea metalică, Serbiei, din „Șoim”, astăzi trebuie să fac un șoim pentru monumentul eroilor din Primul Război Mondial! din Pietrari!...aşa cum îmi ziceau colgii de birou, de la Craiova, că eu sunt oltean de la Pietrari şi am sub căruță, şi o cățea

legată! ...Nu am vorbit nimic despre bani, o s-o facem după ce văd eu monumentul descompus, fără vultur, trebuind deci să mergem la Pietrari, fapt care s-a întâmplat imediat, a doua zi, cu maşina dumnealui. Nu-mi venise încă Loganul, urma să se întâmple acest lucru cât de curând; dar, când i-am văzut maşina, o frumoasă Dacie Berlină din 1975, portocalie, am crezut că este o maşină nouă!..iar în maşină, după ce a demarat în trombă, mi-am dat seama că am de a face cu un şofer de elită...Stăpânire de sine, siguranță, viteză, nu-mi venea să cred că în stânga mea se află un şofer amator de 80 de ani!...Ajungând la Pietrari, în fața monumentului care părea schilodit, ne aştepta un grup de veterani de război în frunte cu preotul satului, al parohiei Sf Arhangheli, Viorel Diaconu. Acesta mi-a prezentat o fotografie făcută probabil la inaugurare care îmi arăta ceva ca o pasăre care avea vârful unei aripi sub pulpana soldatului. Poza era cam ştearsă, dar suficient să-mi dau seama că în cioc vulturul nu ține nici o cruce. Am ținut aceste observații pentru mine. Am solicitat o scară şi, cu un cuțit, cui şi ciocan, am cercetat locul de unde fusese desprins vulturul, acum, acoperit cu mortar. Am constatat totuşi că sculptura avea armătură, şi în soclu, motiv pentru care m-am gândit că vulturul trebuie şi el să aibă în structură fier beton pentru ca să putem ulterior să-l sudăm de soclu... Până la această operație toți credeau că monumentul era construit din beton armat.

- Domnule inginer, vulturul trebuie să fie exact cum a fost în original.

- Cum aşa? Păi îl facem din bronz sau din teracotă?

- Aoleu, îmi zice un veteran, păi o să ni-l fure din nou ţiganii ca să ia bronzul din el...

Mă gândeam, după ce am făcut măsurătorile necesare, să-mi dau seama de înălţime şi deschiderea aripilor, vulturul din bronz o să aibă peste 50 de kg. Cum o să-l manevrez acolo sus, cum o să-l fixez?

- Bine, am înţeles domnule colonel. Putem merge, şi într-o săptămână vă comunic rezultatul analizei.

În mare, ştiam costul bronzului pe kg. de la monumentul AFDPR pe care tocmai îl turnasem la „Calul mort" din Valea Vlăicii, de lângă „Oltcit" Craiova. Mai trebuia să antecalculez greutatea şi posibilităţile de turnare. Aveam în cap, imediat, varianta din beton armat! erau destui, care scoseseră în faţa porţii urşi, lebede, iepuri, pitici, cai... turnaţi; şi ieftini ca braga. Da, dar colonelul şi veteranii vroiau vultur metalic!

La faţa locului, trebuie să mărturisecsc, imediat, la Pietrarii de Sus, mi-am dat seama că soldatul cu baston şi fără vultur, sunt vopsiţi cu soluţie de bronz argintiu! Ştiam asta de la plita pe care mama o vopsea în fiecare an, cu soluţie de bronz argintiu. Atunci îmi venise ideea, îngrozindu-mă de greutatea vulturului şi dezechilibrarea monumentului, că voi face vulturul din aluminiu armat, ca să poată să fie sudat...Ce aluminiu? făcusem atâte sute, mii, de corpuri pentru filtrele de joasă presiune, la Hervil Râmnicu Vâlcea, din zamac. Apoi, îl voi vopsi cu bronz argintiu şi restaurarea ar fi fost perfectă, din toate punctele de vedere: rezistenţă la coroziune, în timp, greutate mică, manevrabilitate, putând ulterior, împrumutând modelul, să-l vând şi la alţii, că ţara românească era în deplină suferinţă datorită

vulturilor dispăruți de pe monumente. În treacăt fie spus, inginerul Pădureanu, metalurg, şi el, la Hervil, şi prieten cu mine, mi l-a cerut, modelul, şi acum doi ani (de când scriu cartea) a turnat un vultur pentru comuna sa de la Dunăre, Moțăței. Aşa că vulturul de la Pietrari are un frate în comuna Moțăței.

- Domnule inginer din acest moment considreați că am făcut comanda, şi când vin la dumneavoastră vă plătesc avansul şi dumneavoastră îmi spuneți prețul în care vă rog să includeți şi transportul, şi monajul, care, doresc să îl executați dumneavostră. Desigur, aici, la fața locului, vă vor ajuta oamenii din comună pe care îi plătesc eu!

Bun, iată că dacă directorul Rovența, colonelul, de la Fabrica de Avioane Craiova, Uzina 444, nu mi-a dat voie să frezez piese, contra salariu de muncitor specialist, şapte-opt mii de lei pe lună (1978), ca inginer programator având trei mii trei sute lei pe lună, domnul colonel Giurcă mă plătea să execut eu fixarea şi sudarea, dar ce era mai greu şi de care mi-a fost o teamă imensă, de la început, trebuia ca tot eu să tai cu polidiscul bastonul din țeavă, de care se sprijinea soldatul...Dar ce nu face un inginer care a lucrat numai în unicate şi prototipuri, care făcuse atâtea invenții şi inovații, la fiecare, cel mai important fiind riscul asumat. Nu am dat greş niciodată, şi niciodată nu m-am angajat, gândindu-mă, că voi da sarcină altcuiva să-mi rezolve treaba. Recunosc, că până în ultimul moment mi-a fost teamă să dau jos țeava. Un singur gând mi-a dat speranță... Cel care a distrus vulturul sau l-a furat a lăsat monumentul

fără vultur şi fără țeavă măcar câteva ore...Eu voi tăia țeava şi în câteva minute voi suda vulturul la loc. De asemenea, logica îmi spunea că, nu avea cum să fie țeava element de rezistență, ea, făcând legătura între piciorul soldatului şi soclu, şi nu aparent cum arăta poza că vulturul are comună pulpana soldatului şi soclul.

- Domnule colonel facem lucrarea, absolut totul, cu vultur din aluminiu armat, cu patruzeci de milioane.
- Domnule inginer dumneavoastră faceți lucrarea, nu Zorlescu!... eu vă dau toți banii de la început, şi, dumneavoastră trageți de sfoară la dezvelirea vulturului.

Am înțeles din imediata dumnealui aprobare că se aştepta la mai mult, dar cum puteam să fac eu o altă variantă de preț, când în România, manopera avea valoarea unei țări din lumea a treia, deşi munca se defăşura într-o țară candidată la Uniunea Europeană, tocmai eşuată (aderarea!)... Faptul că eu făceam şi modelul, executam şi turnarea, la Craiova, pe teren umblat, desigur, nu prea substanțial avea să-mi aducă un oarece profit, chiar şi cu atât. Trebuie să menționez că lucram acest monument prin firma proprie care, reamintesc, avea şi mai are, în obiectul de activitate, pe Legea 31, producție artistică... Şi mai era ceva, îmi plăcea tipul! Mi-amintea de partenerul german, omologul meu de la ORSTA Karl Marx Stadt, care nu încheia procese verbale, ci îmi spunea: “Natürlich, Ihr Wort ist genug für mich”. Asta în 1985!...Ce țară, ce popor!

Dacă făceam vulturul din bronz, m-ar fi costat, numai turnarea, 90 de milioane şi ca să fie în ton cu soldatul, din teracotă, trebuia să-l vopsesc cu bronz argintiu. Cu vultur din aluniniu armat, şi aliat, mai mult zing decât aluminiu, zamac, reuşeam şi îngemănare naturală între soldat şi vultur, acesta fiind mai uşor decât soldatul...Şi mai era ceva, de la prima vedere, mi-a plăcut acest monument popular, şi mai mult decât atât, de la Pietrari!

# 4. Construcția Vulturului

Termenul pentru lucrare era destul de scurt, mă bucuram că nu-mi trebuie cine ştie ce aprobări, traiam deplin, din plin, mă simăţeam într-o lume liberă, o libertate pe care numai spaţuil spiritual al artei neîncartuirite, al lăcaşului bisericesc, ți-l mai poat asigura; curtea bisericii şi hududoa-iele din sat fiind spații private, nu-mi trebuia aprobare nici de la Insituția monumentelor, respectivul grup statuar nefiind considerat operă de artă! de patrimoniu. Nu-mi trebuia aprobarea Uniunii care, din 2006, a pus monopol pe domeniul public al exprimării artistice. Beneficiarul meu, nefiind decât satul Pietrarii de Sus, decât veteranii de război, colonelul Giurcă, dascălul bisericii şi, normal, nu şi ultimul, preotul Viorel Diaconu. Da, şi celebra corală de bărbați din comuna Pietrari condusă de Constantin Diaconu. Oricum, încă, nu apăruse Legea monumentului de for public...O lege care guvernează fără ruşine şi în pre-zent, stâlcind actul de creație, şi care promovează ilicit valoarea... Pe nimeni dintre oficiali nu a interesat până în prezent aceste monumente, soarta lor. Până în 1989, la fabrica unde lucram venise o hârtie nu mai ştiu de unde care comunica conducerii intreprinderii că numele meu este cuprins pe o listă de patrimoniu. Acum aveam, trebuia, să fac un obiect care era mai mult decât obiect de patrimoniu, era sufletul unui sat. Sufereau pietrărenii din

Pietrarii de Sus că monumentul lor, mai bine întreţinut decât oriunde în ţara românească, era strâmb şi nu avea suflet, îi lipsea vulturul!...M-am pus pe treabă şi am studiat zeci, sute de variante de vulturi, şi culmea, nicăieri, nu găseam un vultur în poziţia şi cu alura asta neobişnuită, de fracţiune de secundă, închiderea sau deschiderea aripilor, după, sau înainte de zbor… M-am consultat cu Bogdan, băiatul meu, expert în atlasul zoologic al anilor 80, când în vizită fiind la cineva, el trebuia să recunoască animalele pe denumirea ştiinţifică şi cea comună mediului neştiinţific…

- Tată, ai grijă că vulturul priveşte ca omul, în faţă! îmi spunea Bogdan când îmi vedea diferitele variante de desen…

Mi-am definit gabaritul şi pe el am început să construiesc, direct, structura osoasă, care, când a fost gata, cei care au văzut-o mi-au spus că este atât de naturală că nu trebuie să-i mai adaug nimic …era cu o navă, avion vără înveliş, semăna cu o corabie fără vele, fără tablă sau lemn pe carenă. Apoi am umplut scheletul făcut din sârmă sudată, cu ipsos, folosind tehnica modelajului în ipsos, creând modelul care avea să fie turnat în forme de nisip, în secţia de turnătorie a IUG-ului de la Craiova, de acum Fabrica lui Popeci, secţia « Calul mort », lângă Oltcit.

După turnare, băieţii de la Craiova l-au sablat să fie frumos, ei, neştiind ce operaţie voi mai face eu la finisare, după turnare…L-am tras la polidisc şi i-am modelat prin polisare-aşchiere, atât aripile, cât şi corpul, realizând ceea ce Brâncuşi numea în tehnica sculpturală, « tăietura direct-

ă ». Aşa cum era, în tăietură vie, l-am montat pe soclu, sub tălpi, din scheletul metalic de sub aluminiu, ieşind două bolțuri de oțel pe care le-am înfipt în soclu adiacent de o armătură de care am sudat vulturul care, astfel, a rămas încremenit pe soclu, alături de soldat. Au încremenit şi veteranii de război, şi colonelul, şi preotul Viorel Diaconu.

Cam o jumătate de zi a durat montarea lui, după ce am coborât de pe scară împreună cu ajutorul pentru manipulare, a urcat şi cel care a retuşat soclul cu ciment, apoi a vopsit cu bronz argintiu şi vulturul, dar şi soldatul! Am trăit o mare fericire când am văzut rezultatul, când admiratorii au strigat că este mai frumos decât cel original… De, aşa spuneau bătrânii veterani, care l-au apucat. Un singur lucru nu mi-au spus atunci, mi la spus colonelul după un an, că, vulturul are un cusur, nu are cruce în cioc! Aşa, că, imediat, după un an, înaintea Sărbătoarei de Înălțare a Domnului, Ziua Eroilor, la Pietrarii de Sus, cel cu atâția eroi, reali, a trebuit să mă sui din nou pe soclu, şi, după ce am dat o gaură prin ciocul vulturului, am băgat o cruce confecționată din sârmă de electrod de sudat. Nu vă povestesc ce fericiți erau cârcotaşii, partizani ai vulturului cu cruce în cioc. Eu plângeam, în mine de ciocul mutilat. …Nu-i nimic, de jos, nu se vede !

# 5. Dezvelirea Vulturului, de Ziua Înălțării Domnului

Ce zi, ce sărbătoare şi deosebit fast! În loc de apă dezlănțuită, o Mare de oameni liniştită. Bărbați cu steaguri şi femei, purtând minunatele coşuri pline cu bucate ascunse sub ştergar; copii îmbujorați, mulți, foarte mulți, m-au impresionat cât de mulți erau, când toată lumea minte că nu mai sunt copii, că țara moare!...în costume tradiționale îmbrăcați; învățători şi profesori, veterani de război, ofițeri şi generali de armată, preoți şi cântăreți în strană, primar şi viceprimar, fotografi, ziarişti, toți aceştia, la un loc s-au adunat, ca apele, care peste tot inundă, să nu vină şi peste aceste locuri că, doar, de aia! se cheamă acest sat Pietrarii de Sus, nu? iar ei din vreme le-au alungat şi, pe un timp parcă înadins minunat, în curtea bisericii Sf Arhangheli din Pietrarii de Sus au înălțat, în ziua sfântă a Înălțării Domnului, imne închinate credinței, închinate eroilor din Primul Război Mondial! şi din al Doilea, închinate unui eveniment de mult aşteptat de către pietrăreni: reîntoarcerea vulturului lângă eroul soldat! Aşa cum mânăstirenii de la Horezu, maica stareță, nu puteau dormi că mormântul lui Constantin Brâncoveanu este gol, şi, noaptea, tot îl auzeau cum geme după oasele sfinte ale voevodului care a declanşat epoca modernă a Valahiei Mici, pe care s-a născut în 1859, România!

Da, după al Doilea Război Mondial, vandali şi habotnici ai regimului nou instalat au deposedat monumentul de la Pietrarii de Sus de vulturul instalat lângă soldat, monument, reuşit artistic de către sculptorul I. Țucar şi ridicat între 1922-1924 în memoria eroilor din Primului Război Mondial, împreună cu alte monumente, prin decret regal!

În locul acestui vultur s-a instalat un baston de oțel, batjocorind ostaşul, batjocorind monumentul, care, practic, făcea inoportună starea de avânt simbolizată de ansamblul statuar. Cu acest baston soldatul făcea o fandare inoportună. Toți credeau, la început, ca şi mine, când l-am văzut prima oară, că bastonul este element de rezistență, de sprijin, reacțiune a unei acțiuni...

Cu o zi înaintea celei gazdă marii sărbătoriri, pe o ploaie care părea că nu se mai termină, oameni gospodari din comuna Pietrari, Crețu Constantin şi Stroescu Gheorghe, în asistența preotului Viorel Diaconu, primarului Nicolae Moraru, colonelului Gheorghe Giurcă, autorul acestei restaurări, şi a mea, care făcusem noul vultur ca un obiect zburător, din aluminiu, am fixat pe poziție, nu fără greutăți, simbolul mult aşteptat...

După montare, încă nu se oprise ploaia, un bătrân al satului, oprindu-se în fața monumentului reîntregit, a exclamat, făcându-şi cruce... „Doamne, în sfârşit, soldatul nostru nu mai este singur!”

A doua zi, ca şi cum s-ar fi auzit în ceruri rugăciunea organizatorilor, de a înceta ploaia, măcar de Ziua Înălțării

Domnului, de Ziua Eroilor, într-o minunată zi reliefată de o mulțime impresionantă de oameni, o masă vie emoționată şi emoționantă, cu steaguri şi coşuri pline de bucate, bătrâni şi copii, femei şi bărbați, toți eleganți, au asistat la slujba de pomenire a eroilor căzuți la datorie şi, la modul cel mai sincer şi nearanjat au sărbătorit redarea demnității eroului soldat, îndemnarea la demnitate a urmaşilor şi, ca un strigăt al acestor timpuri, la demnitate!

Au onorat adunarea şi s-au onorat la rândul lor, primarul comunei Nicolae Moraru, generalul Ion Apostolescu, fiu al comunei, colonelul Gheorghe Giurcă-sufletul acesui eveniment-sărbătoare, maiorul Călin Matei, din partea Asociației Naționale „Cultul Eroilor”, eu din partea Forumului Cultural al Râmnicului, precum şi alte persoane, locale şi de aiurea. ...Da, nu mergea inaugurarea monumentului fără un reprezentant din partea Culturii vâlcene, încă, în proiect!

Au participat activ, dând strălucire momentului, preotul parohiei Pietrarii de Sus, Viorel Diaconu, David Gheorghe, veteran de război şi purtător al drapelului, decorat şi purtător de gânduri nobile, Anica David, învățător şi poet popular, directorul şcolii generale, Adrian Tudorescu, Constantin Diaconu, director al Căminului Cultural şi dirijor al corului de elevi, aceştia, din urmă, înnobilând evenimentul. Nu neapărat la urmă, i-am văzut, le-am memorat înfățişările pe cei care au contribuit la această adunare de succes, pe cei mulți, localnici-femei şi copii-care au asistat, iar după ceremonie şi-au împărțit, între ei, daruri... Obiceiuri frumoase, înălțătoare, care nu trebuiesc uitate!

„După 1990 tradiția cultului eroilor este reluată de către Asociația Națională Cultul Eroilor care dă noi indicații pentru revenirea şi rolul vulturului național. Având în vedere că sunt fiu al acestei localități şi după pensionare am venit mai des în sat, la frați şi la neamuri, m-am gândit să fac gestul, personal, de a construi şi repune la locul său vulturul dispărut de pe Monumentul Eroilor...” (Gheorghe Giurcă, în cuvântul său.)

Un an mai târziu, în acelaşi loc şi în aceeaşi importantă zi, Înălțarea Domnului, o aceeaşi adunare cu şi mai mult fast a avut loc, la început, în fața Altarului, la slujba religioasă, apoi în fața monumentului unde sătenii şi asistența invitată au participat la dezvelirea vulturului cu cruce în cioc! Vulturul cruciat, care, pur şi simplu, a entuziasmat mulțimea. Cu această ocazie a fost pusă în evidență renovarea Troiței, din lemn, o bijuterie, montată lângă acest monument al eroilor şi închinată revoluționarilor morți în Decembrie 1989...

Din nou, am admirat oamenii frumoşi, curați, cu haine şi costume tradiționale, femei tinere şi bătrâne, foarte mulți copii, dar şi bărbați bătrâni, copiii, având însemnele de şcoală pe haine şi-n mână…Impresionant de multele coşuri cu lumânări aprinse! Atâta disciplină şi rigoare, atâta sinceritate, chiar la elevi şi cei mai tineri, nu am văzut nici la marile sărbătoriri tradiționale din epoca trecută, nici la multe altele din epoca actuală…

Trebuie să recunosc, nu sunt partizanul epocii “la belle epoque” (labele poc), al manifestărilor colectiviste de mare amploare (Păunescu, Goange, Țărnea), al aclamărilor provocatoare! dar, ce s-a întâmplat la Pietrari ține de domeniul fantasticului…şi, totul, într-o alură atât de naturală! Plin de talent organizatoric este acest preot din Pietrarii de Sus... Plin de ambiție şi dragoste pentru comună este, la rândul său, bravul colonel octogenar, în rezervă, Gheorghe Giurcă. După slujba din biserică sfârşită cu predica lui Viorel Diaconu demnă de cel mai înalt şi sincer patriotism, atitudine care a „încremenit” femeile din naos şi bărbații de lângă altar, toți, cu lumânările aprinse şi cu enormele şi mirificele coşuri împodobite, au ieşit şi s-au aşezat în fața monumentului, aşteptând cu interes slujba de pomenire a eroilor, serbarea laicilor-diferitele cuvinte ale celor care au pus mult patos pentru această reuniune. Întâlnirea avea să consemneze şi faptul că pe acest monument s-a instalat o placă comemorativă, specificând, că vulturul a fost montat printr-o danie a colonelului Gheorghe Giurcă, că în ciocul ferm al vulturului s-a montat o cruce. S-a ridicat în vârful lancei soldatului, de lângă vultur, tricolorul adus de Anica David, apoi a urmat slujba de pomenire a eroilor susținută de preot şi trei cântăreți, şi confirmată spre nemurire de către veteranul, în viață, Gheorghe David. La fiecare pomenire de nume rostit de preot, David striga: „mort pentru patrie”!...un leitmotiv care m-a urmărit multe zile după fastuoasa ceremonie. Întreaga asistență a cântat Sfânta Pomenire, cei din „prezidiu”, de sus, de lângă monument, cu o colivă special ornată pentru eroi, în timp ce sutele de oameni au cântat cu coşurile legănate în mâini… Înainte de

discursul colonelului Giurcă, ca întotdeauna emoționat şi emoționant, rapsodul popular cu o evidentă tentă intelectuală, Anica David, a recitat o frumoasă şi reuşită poezie personală!... Ce învățător minunat, peste cincizeci de ani, au avut copiii pietrăreni în persoana acestui artist popular! Corul, reunind elevi din şcolile comunei Pietrari, îndrumat de directorul Căminului Cultural - Constantin Diaconu, a interpretat Imnul Țării şi diferite marşuri ale Armatei Române… Bravo cetățenilor din comuna Pietrari, satul Pietrarii de Sus, care, fără nici un imbold electoral sunt capabili de asemenea curățire sufletească, sunt capabili de atâta smerenie față de libertate şi de lumină sufletească. Nu cred că cineva sau ceva, presă, televiziune, cinematografie poate să redea acest eveniment care a avut loc cu ocazia instalării vulturului, şi crucii, de la monumentul soldatului din Pietrarii de Sus şi care s-a ținut în cei doi ani, 2005 şi 2006, de Ziua Înălțării Domnului!…

Din întâmplare am asistat, în anul 2006, în Republica Moldova, Basarabia-cum o ştiu eu, la Lipcani, pe malul Prutului, graniță cu Ucraina şi, din păcate, cu România, vă dați seama! la cincizeci-şaizeci de kilometri de Botoşani, Cernăuți şi oraşul Hotin, la comemorarea eroilor din al Doilea Război Mondial, sărbătorirea victoriei asupra „fasciştilor”, 09 mai 1945, la care au fost prezenți şi americani; dar aşa ceva, ca amploare şi sinceritate (Lipcani-ul este oraş! şi a avut reprezentare internațională, fanfară militară! E drept, pe cât erau de mulți la tribună, pe atât erau de puțini în fața ei...) ca la Pietrari, nu am văzut!…şi, vorba aceea, eram extraordinar de marcat, acolo în

Basarabia, căci un bătrân m-a prins de mână şi m-a întrebat: „Nu cumva eşti băiatul lui Vasea?” Da, da, am răspuns, şi... mi-a pus o armă în mână! Armă adevărată! Da stimate cititor vâlcean din nordul Olteniei de nord, de pe Olt, frate milenar cu cel din nordul Basarabiei şi-al Bucovinei, în timp ce noi cântăm prohodul armatei române plângând la monumentul eroului care a făcut România Mare!...un pui de Basarab, cu părul alb, din Basarabia de nord sau Bucovina, tot aia, mi-a dat o armă având lacrimi în ochi...şi mi-a şoptit: „Să treci diseară pe la mine, stau zece case mai sus de casa tatălui tău! Mă cheamă Ion Palisciuc.”. ...Să nu-ți dea lacrimile?

# 6. O apreciere din lumea artelor profesioniste

Întruna din zilele trecute am primit o scrisoare din Elveția, de la artistul plastic, muzician şi filosof, Alexandru Trifu căruia i-am trimis o poză cu monumentul de la Pietrarii de Sus, întrebându-mă, odată, cu ce mă ocup?... Între altele, mai demult, îi trimesesem şi nişte poze cu lucrarea mea din 1968, Toscris, un trovant sferic în care imprimasem fața lui Iisus (Toscris, anagramă a numelui Cristos), şi cu monumentul AFDPR Vâlcea, instalat la Ocnele Mari, neavând loc acolo unde fusese aprobat, în Râmnicu Vâlcea, şi, care, se pare, l-au impresionat, mai ales ştiind aria mea de preocupări, de inginer şi publicist.

„Mulțumesc Domnule Cichirdan pentru imaginea sculpturii dumneavoasrtră. Îmi permit să vă felicit. Personajul dumneavoastră îmi place în concepția lui mai mult decât toate reprezentările lui Cristos de până acum din Istoria Artei, căci toți cei în cinstea cărora ați creat sculptura au fost şi vor rămâne OMUL în destinul lui creştinesc. Dar nu orişice om, ci cel ce-şi duce CRUCEA cu demnitate, cu mândrie şi nu cu îngâmfare căci numai aşa merită să fie trăită VIAȚA. Crucea dumneavoastră...pierde materialitatea, metamorfozându-se în SPIRIT” (referindu-se la monumentul AFDPR).

Deşi nu-mi plac sublinierile, am lăsat textul aşa cum l-a scris acest om, savant după mine, format la Institutul de Arte Plastice „Nicolae Grigorescu” şi, în familie, la şcoala părintelui său, Alexandru Trifu, şef de catedră în mijlocul secolului XX, la catedra de pedagogie a artei a Conservatorului „Ciprian Porumbescu” din Bucureşti. Trifu, tatăl, scrisese un studiu în care îl considera cap de serie pe Homo Ludens, cel din definirea lui Mircea Eliade: homo faber, homo ludens, homo sapiens şi homo religi-osus, ca părți ale structurii conştiinței omeneşti. Acest Trifu, tatăl, conducea cursul de psihopedagogie numit în glumă de studenții artişti, „Trifologie”...

Primind de la mine şi poza cu monumentul de la Pietrarii de Sus, Alexandru Trifu, de la Geneva, i-a descoperit o calitate care, pe de o parte mă încurajează pe mine, ca artist, dar, pe de altă parte dezvăluie un interes surprinzător pentru acest gen de monumente lăsate în uitare de către Direcțiile Județene de Patrimoniu.

„Vulturul se integreaza foarte bine în ansamblu. Mă intereseaza însă şi cine a făcut monumentul, în cinstea cărui eveniment, de cine a fost profanat şi, în ce an... Pe curând Maestre, nu-i aşa? ” (Alexandru Trifu, Geneva)

Să mai spun, cititorilor mei, că, Tudor Nedelcea, scriitorul de la Craiova, unul din „greii” conducerii Filialei Academiei Române de la Craiova, consideră monumentul de la Ocnele Mari „cel mai frumos monument din România ridicat în memoria foştilor deținuți politici” (Cuvânt în

deschiderea Festivalului Național “Vasile Militaru”, 8 iulie 2014, Ocnele Mari).

Referindu-mă din nou la Alexandru Trifu trebuie să mai subliniez rafinamentul său artistic, maxim.

„Credința mea este că nu există artă veche şi artă nouă ci numai artă, pur şi simplu. Arta fiind o invenție a geniului uman pentru a suporta permanența efemerului. Poate arta este unul din drumurile către DIVIN ce-l putem descoperi dincolo de virtualitatea a ceea ce numim realitate. Iar poarta către DIVIN, poate, se găseşte privind cerul înstelat”.

Cred, trebuie să ne simțim bine, şi eu care am făcut vulturul şi montajul, dar şi cei care au susținut ideea, au acționat logistic şi material, colonelul Gheorghe Giurcă-Vulturul de la Pietrari-şi parohul preot Viorel Diaconu.

# 7. Întâlnire la Pietrarii de Sus cu eroi din al Doilea Război Mondial

La biserica din Pietrarii de Sus, purtând hramul Sf. Voevozi-Arhanghelii Mihail şi Gavril, nu de mult, a avut loc o întâlnire cu veterani ai satului, toți, eroi din al Doilea Război Mondial, împreună cu preotul lor - parohul Viorel Diaconu, la care au răspuns prezent în ciuda vârstei înaintate: David Gheorghe, Cârțan Nicolae, Păun Constantin, Marghiloaie Constantin, Popa Daniel, Constantin Diaconu - directorul Căminului Cultural (semn că iată, cultul eroilor este parte din cultura laică şi bisericească a locului) şi David Vasile - epitropul bisericii… Desigur, nu a lipsit colonelul Gheorghe Giurcă, căruia, atunci, m-am hotărît (era la câteva zile după implantarea crucii în ciocul vulturului de la monument) să-i spun „Vulturul de la Pietrari”, că tot ține el deasupra capului icoana sfântă a Armatei Române, că tot a vrut el să ajungă, de cum a făcut ochi la viața reală, ofițer, şi numai ofițer, ca mai toate vlăstarele de la țară, din satul românesc după 1947! S-au adunat toți fiindcă aşa le „ordonase” domnul colonel Giurcă I. Gheorghe, fiu al satului, înalt ofițer al Armatei Române, restauratorul Monumentului din Pietrarii de Sus, prietenul preotului Viorel Diaconu, şi cel care avea să mărească patrimoniul satului cu încă câteva monumente!

Viorel Diaconu, conducătorul spiritual al locului şi nu numai, pe care oamenii îl ascultă mai mult decât pe oricine în această lume, bravo preot-bravo săteni, a prezentat un scurt istoric al aşezărilor biseiceşti din aceste locuri, care, aşa cum am văzut într-un titlu din revista „Realitatea" (locală), fac din judeţul Vâlcea, cu adevărat o „Grădină a Maicii Domnului". Revista este editată de Căminul Cultural Pietrari, condusă de fratele preotului, Constantin Diaconu, şi, trebuie să recunoaştem, are o prezentare şi un conţinut mai mult decât interesant. Ultimul număr, concentrat, 14-15 (mai-iunie), prezintă în detaliu sărbătorile din jurul zilei de 1 Iunie care se ţin cu mult fast la Pietrarii de Sus: Înălţarea Domnului, Ziua Eroilor şi Ziua Copilului!

„Biserica - loc de început şi de sfârşit pentru oricare bun român" este titlul articolului care impresionează fiindcă el spune un adevăr de netăgăduit despre rezistenţa poporului român mai ales în vremuri de răstrişte. Dar nu numai, iată, cum a fost cazul în perioada de democraţie populară şi socialistă, atee aparent-cum au impus-o comuniştii români; biserca, clerul puternic patriot-patriotism care ţine de familie, de pământ şi de biserică, de „Sarea pământului" cum ar spune Gogu Rusu-autorul romanului cu titlu omonim-a reuşit să menţină acest spirit viu, indiferent de situaţie şi caz; românul, născându-se şi murind cu preot la cap. Mai mult, însoţindu-se şi creându-şi familia sub acelaşi sceptru, preoţesc.

Românii dintre Tisa, Prut şi Dunăre ca mai toate civilizaţiile lumii, nu au renunţat la biserică, la mânăstire,

la cult, nici când forțe ostile le-au impus, atunci, construindu-şi biserici plăpânde, dar reale, în păduri şi munți… ascunse între casele mai marilor stăpânitori, diferiți de neam. Şi fiindcă am vorbit de Basarabia, şi am spus „România dintre Tisa, Prut şi Dunăre”, să nu uităm, „să nu uiți Darie!”, Petre şi Ion, că singurii români care au trebuit să trăiască ca porcii, fără biserică, au fost cei din Bucovina de Nord şi Basarabia. Dacă ați vedea ce Biserică frumoasă, ce alură între spiritele bisericilor, dar oricum, creştine, se află în Lipcanii din Basarabia de nord, nu vă vine să credeți, că, crucile celor care au frecventat-o până în 1944, Martie! crucile bunicilor au fost rase din cimitire şi ea, biserica, ele toate, bisericile, au fost închise şi s-au bătut scânduri peste tavane şi pereți; şi s-au transformat pentru omul ludic în săli performante de ping pong. În Basarabia, până în 1970, 1980, după Martie 1944, morții se îngropau fără slujbă preoțească, cu un megieş care se pricepea!... În satul Hlina-al mamei mele-poştaşul Hâncu-cum o chema şi pe bunica fată mare, ținâne slujba de căpătâi la mort. Din punctul ăsta de vedere România a fost un paradis! desigur, şi datorită preoților eroi, schingiuiți şi omorâți în închisori.

Totuşi, oare ce-i mână pe aceşti săteni din Pietrarii de Sus să fie atât de aproape de biserica locului, de preotul ei; să îngrijească atât de frumos Monumentul Eroilor, să îl renoveze, să-l facă aşa cum a fost atunci când s-a inaugurat; mai frumos! să îngrijească şi să respecte drapelul tricolor alături de cruce şi, cu copiii lipiți de ei, să privească înspre viitor cu speranță, respectându-şi trecutul, respectându-se pe ei, cei care au fost!

- În comuna Pietrari se află şapte lăcaşuri de cult, ne spune Viorel Diaconu în deschiderea întrunirii cu eroii pietrăreni, unele vechi din secolul al XVIII-lea. Ele au fost ridicate pe locul altora mai vechi, din lemn, despre care nu avem documente de atestare. Cea mai veche biserică este cea a schitului lui Climent, construită în 1728 de către acesta şi fraţii săi. Alături de biserica aceasta, în care ne aflăm, se află biserica veche construită în 1864 şi târnosită la un an după reforma lui Cuza. Pictura ei, originală, se păstrează încă. Ea s-a construit pe o temelie şi mai veche, fapt care atestă continuitatea pietrărenilor pe aceste meleaguri care sunt aceleaşi cu cele din vremea dacilor…

Biserica parohială, aceasta, a fost construită în 1917 şi s-a sfinţit în 1922. A fost pictată de Dogărescu şi a suferit o restaurare în 1986. Pe pisania de afară este trecut hramul Sfinţii Voevozi-Mihail şi Gavrilă, iar pe cea din interior este înscris numele ctitorului-Regele Ferdinand!

Cei care au venit la întâlnire, oameni cu vârste cuprinse între 80 şi 90 ani au avut neşansa, la tinereţe, să fie duşi la război, majoritatea îndemnaţi să lupte împotriva unui duşman, pentru ca numai după o lună, două, să lupte împotriva aliaţilor proprii. Este neşansă să fii trimis în prima linie, tânăr, carne de tun, dar, aşa cum i-am cunoscut eu la sărbătoarea reinstalării vulturului, la alte sărbători, lipiţi de drapelul tricolor şi lăcrimând pe el, harnici şi gospodari cum le sunt şi familiile, înseamnă că ei au fost buni pentru Dumnezeu şi El le-a întors neşansa, în şansa unei lungi vieţi. Cei din Pietrari, aproape toţi, nu au fost în linia întâi, cei înrolaţi în 44. Dar, Constantin Zorlescu, din Râmnic,

cel care m-a recomandat pentru construcția vulturului, în luptele de la Oarba de Mureş a fost trimis în linia întâi deşi ofițerii ştiau că are mâini de aur! el, la şcoala militară fiind, executându-le tabachere şi alte cele din os sculptat. Zorlescu a rămas cu infirmitate la mâna stânga, ceea ce, nu l-a împiedicat să țină dalta în mână şi să devină artist sculptor, pe lângă inginer şi mahăr în construcția acelei socialiste României.

Cârțală Nicolae este cel mai bătrân şi titrat erou, luptând pe ambele fronturi; în cel din est, aliat cu germanii, şi în cel din vest, aliat cu englezii şi americanii; supus al armatei sovietice!, şi acum are nouăzeci de ani. Vă dați seama cât de curate au fost sufletul şi faptele sale, din moment ce Dumnezeu l-a ferit până acum de moarte!? În 1938 a fost încorporat, în 1940 lăsat la vatră, în 1942 mobilizat la război şi în 1945 lăsat din nou la vatră…A fost rănit de două ori, odată pe frontul de est și a doua oară, mai grav, pe cel din vest, în munții Tatra. În confruntarea din est a ajuns până în munții Caucaz. Nu a cunoscut lagărul, nefiind prizonier, dar a văzut cum sovieticii îşi împuşcau prizonierii, când aceştia se abăteau din flancul de mărşăluit; în timp ce românii şi germanii, mai educați fiind şi cu frică de Dumnezeu, aveau grijă de prizonieri. O spune Cârțală Nicolae, bătrân de nouăzeci de ani, dar o povesteşte şi Constantin C. Popian în „Memoriile” sale, de prizonier la germani!

Păun Constantin a apucat o lună şi jumătate pe frontul de est, la Iaşi, până în august 44, atunci când s-a rupt

frontul şi a revenit la Râmnicu Vâlcea. După două săptămâni a participat pe frontul Aliaţilor şi, la Plătăreşti, într-o luptă îngrozitoare în care din opt sute cincizeci de români au rămas doar o sută cincizeci, a căzut prizonier, la nemţi.

Pe picioare a mers, pe malul Tisei, traversând Ungaria, două săptămâni, şi, neprimind nimic de mâncare.

*

Desigur, nu pot să uit că mama îmi povestea că, evacuaţi fiind şi mergând în coloană, traversând Ungaria, zona Ardealului de Nord, în Martie 1944, coloana era încadrată de călăreţi unguri care atât de disciplinaţi erau, încât, atunci, când sora mea a cerut apă, trecând pe lângă un puţiată fântâna pe marginea drumului-semn că spaţiul acesta era, totuşi românesc, soldaţii nu au oprit coloana şi, deci, un copil căruia îi era sete, nu i s-a dat apă!...

*

Trecând mai apoi în Cehia, Păun Constantin, prizonier la nemţi, a simţit că-i este mai bine; cehii, popor mai indisciplinat şi cucerit de nemţi, dându-le de mâncare. Erau o mie de prizonieri când au trecut, tot pe picioare, în Polonia, conduşi de un neamţ, patru ruşi (voluntari-dintre prizonieri) şi doi câini, care îi readuceau în coloană pe cei rămaşi în urmă sau abătuţi lateral. În Polonia au ajuns şi s-au despăducheat în lagărul de la Hanover. De aici au plecat în Germania, mergând optsprezece zile cu vagoane de marfă, în lagărul de la Hemen, unde, el, a avut nr. 53 512…

Vedeţi? de unde se vede că avioanele Iar 93 şi 99, făcute la Craiova din deceniul opt, secolul XX şi până mai ieri, au încercat să imite avioanele Focker-germane, căci şi

eu şi nevasta mea aveam nr.1121 şi nr.1122 şi lucram la Uzina craioveană nr. 444! Numai că noi, mândri cum suntem, nu spunem că am fost prizonieri ai „lagărului socialist”.

Păun Constantin primea un castron de borş şi cafea, la prânz, iar seara o pâine la doisprezece prizonieri şi câte douăzeci de grame de marmeladă, plus patru ţigări… Atenţie suntem spre sfârşitul războiului cu nemţii înfrânţi, ce naţie, care încă mai spera! …Ce noroc pe capul său, Păun Constantin-pietrărean, că Mareşalul Antonescu făcuse pact cu Adolf Hitler şi nu cu Benito Mussolini, ca în loc de borş şi cafea, şi ţigări, în lagăr să fi mâncat pisici! …Care dintre ei nu fuma, spune Constantin Păun-că merită-e doar român din Pietrarii de Sus, dădea ţigările ruşilor şi primea, în schimb, sare! şi ce sare, căci sare ca aceasta de la Salina din Ocna Dej, ca şi fetele de-acolo, mai rar! Bucătarii erau prizonieri ruşi. de unde deducem că prizonierii ruşi erau mai mulţi şi domina bucătăria lor, desigur, nu cu mult deosebită de a noastră, care, de fapt, este mai apropiată de cea germană şi evreiască… Din Germania prizonierii au fost trimişi în Olanda, pentru săpat de tranşee, unde au fost, mai apoi, eliberaţi de armata americană şi, fiecare, trimis în ţara de origine. Lui Păun Constantin vameşii români i-au confiscat ce avea mai de preţ: briceagul, ceasul; iată, probabil, deja ruşii erau vameşi la români şi practicau tehnologia cu „davai ceas” etc. Medaliile le-a primit de la „domnu” Iliescu, după 1990.

Marghiloaie Ioachim a fost rănit la Iaşi, aproape de 23 august 1944, şi spitalizat la Sibiu, unde i-au scos schijele „pe viu”, provenite de la bombele aruncate de un avion rusesc. Citim din „Adeverința” (vă dați seama ce întrunire au făcut? omul, venind, şi, ca să mă convingă, aducând şi o adeverință emisă în 1992 de către UM Piteşti, precum că, Marghiloaie Ioachim din com. Pietrari, fiu al lui Lazăr şi al Elisabetei a fost rănit pe frontul de est, în 10 mai 1944, şi pe frontul de vest, în Tatra, la cota 3485 m. Iscusitul paroh, probabil, ca să-i adune şi să fie serioşi le-o fi spus că sunt inginer şi ziarist la Vâlcea Unu! Atunci nu aveam „Cultura*vâlceană*” şi nici „Povestea vorbei” dar lucram, în schimb, fără salariu, la „Info Puls” şi „Publicitatea 1”! sau, le-o fi spus că sunt de la putere şi am venit să le fac dreptate! Povesteşte Marghiloaie că a luptat alături de ruşi în regimente diferite şi, că, înaintau numai noaptea, câte douăzeci-treizeci de km, la lumina fulgerătoare a celei mai de temut arme, celebra „Katiuşa”, care „trăgea treizeci şi două de focuri odată”!...o armă care i-a îngrozit pe nemți. O armă care ne-a preocupat şi nouă copilăria, când pe ecranele întinse pe fațada de la Casa Armatei din Râmnicu Vâlcea, pe vechea Terasă, vedeam de Întâi Mai şi 23 August celebrele şi îndrăgitele filme cu „ruşii şi cu nemții”.

*

Ce Terasă aveam, ce centru! şi astăzi toți rânjesc mai ales când se uită la propriul „deşt” şi când le spun, de douăzeci şi cinci de ani, că trebuie refăcut acest centru pe maidanul anume lăsat gol, că doar odată şi odată le va veni mintea la cap...şi aici să refacă segmente din arhitectura veche, a Râmnicului de altădată! şi căruia mulți dintre noi, i-am

spus deja Noul Râmnic din respect pentru New York. Din nostalgie pentru americanii pe care i-am aşteptat cândva pe Muntele Arnota! New Râmnic, da?

*

Popa Daniel a început frontul în Basarabia, la Cetatea Albă; vai, ce obsesie astăzi, Cetatea Albă trebuia să fie a noastră, cum a fost aproape două mii de ani; pe 22 august fiind rănit la braţul drept, a fost trimis la spitalul din Tulcea, apoi la un spital din Călăraşi-pe un vas pe Dunăre, la Strehaia, şase luni spitalizare. Apoi a ajuns pe frontul din vest, până în Cehoslovacia, Tatra Mare, iar la sfârşit, pe picioare, a venit la Râmnicu Valcea! spunând cu mândrie, şi în acelaşi timp ruşinat:

- Mereu eram în faţa ruşilor, la atac!..

*

Ce ţi-e şi cu războiul ăsta, vorbesc de noi, de societatea românească contemporană, care ne-a tot ameţit de cap, criticându-l pe Mareşalul Antonescu că nu s-a oprit la Nistru în 1941; dar, nespunând un cuvânt că armata română nu s-a oprit la Tisa, ci a luptat până în Tatra, şi după. Şi mai apoi şi-a bătut joc şi de germani! de germanii care în 19 martie 1944, la Lipcani, i-au dat tatălui meu cai ca să ajungă în vestitul ţinut-omolog Hotinului-Horezu!

*

David Gheorghe, „port drapel-tricolor” în zilele de sărbătoare cu o medalie pe piept dată tot de domnul Iliescu, eroul care strigă la Înălţarea Domnului-Monumentul Eroilor-când preotul citeşte numele eroului... „Mort pentru Patrie”, s-a născut în 1923, 28 octombrie, în satul Pietrari. A

fost încorporat în 20 aprilie 1944, Regimentul 2 Dorobanți, Divizia 11, Corp 6, Armata IV.

- Am făcut puțină armată, cu instructori în vârstă, oameni care s-au purtat frumos cu noi, căci circula o vorbă bună, „cine se poartă rău cu soldații îl aştepta un glonț în ceafă”, pe front!

A făcut parte din Compania 7, „Specialități”, în garnizoana de la Bujoreni. Începuse bombardamentul american asupra zonei vâlcene şi lui îi era frică să nu se dărâme podul de peste Olt. La fiecare două nopți era o alarmă.

- La Bujoreni am depus jurământul în fața celor trei drapele: al Germaniei, al Italiei şi al României! un vânt a venit mai tare şi le-a dărâmat pe cele ale Italiei şi... Germaniei.

În 23 august 1944 a pus stăpânire pe trenul atelier, al nemților, care se afla în regimentul de la Bujoreni. A doua zi, pe picioare, au plecat la Drăgăşani, apoi peste trei zile au venit înapoi, 29 august 1944.

- Până să mergem pe front, în unitate, am purtat opinci!

Pe 1septembrie 1944, în cinci vagoane de marfă au plecat spre Sibiu, apoi la Mediaş… Întâi, a fost repartizat la bucătărie.

- La Oarba de Mureş a fost ceva de neînchipuit, lupte grele. Tot tineretul şi rezerviştii au fost trimişi în linia întâi.

Ca să fiu uşor de fugă, nu mâncam…În tranşee plângeam de frică! Au venit şi m-au tras din linia întâi!

A ajuns apoi în Ungaria, la Tokai, ca infanterist, apoi în Tatra mică, unde au făcut sărbătorile de iarnă şi s-a deparazitat de păduchi. Populația Cehiei li s-a alăturat pentru a lupta împotriva nemților. La Novimesto, în Cehoslovacia, s-a terminat totul.

- Au venit politrucii, să vezi şi să nu crezi. După război am fost muncitor agricultor, apoi am lucrat la Drumuri şi Poduri, nu am participat la eliberarea Berlinului!

Completează colonelul Gherghe I.Giurcă:
- Armata română nu a ajuns la Berlin, nu a participat la eliberarea acestuia, ci doar până în Germania.

Acum înțeleg şi mai multe lucruri. Înțeleg de ce David Gheorghe, la fiecare sărbătoare, în haine - port original oltenesc, popular-uşor influențe Mărginimea Sibiului- stă cu drapelul tricolor în mână şi la fiecare strigare, a preotului, a unui nume de erou (la pomenire), David strigă înflăcărat: „mort pentru patrie!”...este ca un prelung ecou ce se aude, după 60 de ani, aici în comuna Pietrari! de frică, în fața unui oribil duşman, la început, prieten.

# 8. Viorel Diaconu, despre Vulturii de la Pietrari (Cum sunt?)

Înainte de a scrie efectiv această carte, m-am întâlnit cu acest brav preot, „popă” de țară, ce țară! ce sat! Petrarii de Sus; ce oameni, ce vetreani de război, nu eroi, fiindcă eroi îi facem noi, iar noi nu avem calitatea de a defini un erou. Noi nu putem da diplome de erou la veteranii de război. Prin decret regal, în parte-apoi comunist, eroi nu se cheamă decât ostașii care au fost uciși în războiul de Independență și Primul Război Mondial; desigur, mai apoi, acest calificativ onorific se poate artribui și victimilor celui de-al Doilea Război Mondial, victimelor revoluției din 1989 și într-un caz și altul... cu circumspecție! Iată, Mareșalul Antonescu este eroul cu cea mai înaltă, curată și morală existență. Alții însă, nu zic așa. Ostașii uciși pe pământul românesc al fostei Basarabii, da. Noi zicem că și cei care au murit la Cotul Donului, dar mai ales cei care au murit la Oarba de Mureș... Dar eroi sunt în Republica Moldova și soldații români din armata URSS chemați sub flamura roșie de către I.V. Stalin după Tratatul Ribbentrop-Molotov. Vai de mama lor ce soartă crudă, nenorocită, în 1941, românii sau bătut cu români pentru aceeași bucată de pământ, aceeași idee. Apoi alții au murit, au fost luați prizonieri, fiindcă șefii lor au hotărât să întoarcă armele pe ușa din dos...Viorel Diaconu, însă, îi consideră pe toți eroi, cei care

au luptat pentru pământul străbun, dar care l-au iubit şi respectat pe Dumnezeu. Ori acest popor frumos, din Pietrarii de Sus, tocmai asta a făcut în orice moment din 1941 până-n prezent! s-a închinat la Dumnezeu şi la Drapelul Tricolor. Înainte de a-l lăsa pe dumnealui să ne spună secretul „Vulturului de la Pietrari”, al „vulturilor”, rugăm cititorul să îngăduie eventualele repetiții ale unor relatări de până acum, cele scrise în urmă cu aproape şase-şapte ani...

În 30 ianuarie 2015, Viorel Diaconu mi-a trimis un text intitulat „Cum sunt?”, probabil, parafrazând întrebarea mea pusă inițial, „Cum sunt părinte aceşti oameni din Pietrarii de Sus?”. ...Să scrie el despre el însuşi aşa cum ştie mai bine. Ce hram poartă aceşti oameni uniți în cuget la biserică şi în jurul vulturului şi împrumutând ceva din alura lui! Am introdus textul sub aşa cum mi l-a transmis, ca să vezi stimate cititor că Viorel Diaconu pe lângă harul de preot are şi talent la scris...

## CUM SUNT?

- Era prin anii 2000…2000, şi. Ne aflam în biserica din Pietrarii de Sus, la slujbă. Pe la mijloc, deodată intră în Sfântul Altar, epitropul, domnul Vasile David.

- Părinte! vă aşteaptă cumnatul meu Ghiță.

Ghiță este numele de alint al domnului colonel (r.) Gheorghe Giurcă. Născut în acest sat, Pietrarii de Sus, a locuit prin mai multe garnizoane militare. A fost şi la trupă, şi profesor, şi la muncă patriotică. Multe lucruri bune a

făcut. Acum este pensionar. Vizitează des meleagurile copilăriei, glia strabună, biserica părintească.

- Bine domnule Vasile, după ce terminăm slujba avem tot timpul.

... Sfârşit de slujbă.

- Da, domnule colonel!

- Părinte, doresc să repun vulturul pe monumentul eroilor. De mult am gândit şi mereu m-am frământat.

Monumentul din curtea Bisericii Pietrarii de Sus a fost ridicat la inițiativa preotului şi a localnicilor în perioada interbelică, pentru eroii cazuți pe câmpul de luptă în Primul Război Mondial. A fost înălțat din donațiile strânse în sat şi din alte ajutoare.

Este o lucrare arhitectonică reuşită. În partea de jos, la pământ este un soclu paralelipipedic mai lat, apoi un alt soclu, trunchi de piramidă mai înalt pe care sunt montate cele patru plăci de marmură ce formează « documentul » monumentului. Deasupra este chipul unui ostaş român în echipamentul militar din Primul Război Mondial, în poziția de atac cu baionetă la armă. Jos, la piciorul stâng al ostaşului se afla un vultur cu aripile ridicate spre a-şi lua zborul, în libertate.

După venirea tovarăşilor la conducerea statului, unii mai înfierbântați au furat vulturul şi l-au ascuns sau l-au distrus. În locul său au plantat un drug de fier înfipt în soldat, ca o pârghie ce se opune avântului ostaşului spre atac. Adică invers, ca să oprească soldatul să mai lupte.

- Foarte bine, domnule colonel şi vă ajut cu tot ce pot. Cine va lucra?

- Am oamenii mei şi cumnații Vasile, Oaie şi Codin.

Vasile David. Harnic om. Şi priceput. Toată viața a lucrat. La plantații de păduri pe munți, la desecări, pe şantierele hidrotehnice de ameliorare a cursurilor apelor, pe ogoare.

Muncă grea. De şantier. Multă pricepere, multă tehnică, multe materiale, grijă față de cei din echipă, grija de îndeplinirea planului. Se cerea multă seriozitate şi disciplină. Erau şi lucrări periculoase. Dar a reuşit. Împreună cu fratele mai mare, Gheorghe David, zis Oaie. Tari, stânci, cei doi frați. Ai lui Jilă. Şefi de echipă, de şantier în creierii munților. Vară, iarnă, zăpadă, ger, căldură, ploi, şuvoaie dezlănțuite. Toate.

Mari necazuri l-au răpus pe nea Vasile, epitropul !

Mai întâi a plecat fiul cel mare, Vasile, alintat Puiu, tânăr economist, o speranță în domeniu. Proaspăt căsătorit. Abia împlinise 28 de ani. L-a chemat Dumnezeu. A fost mare suferință în familie. Cea mai mare, atroce. Nici nu suferă comparație.

Cel mai greu a suportat mama sa, Elena. Ca întotdeauna, mama. Ea s-a îmbolnavit foarte rău.

Trec câțiva ani.

Doamna, cea cu surâsul permanent, blajin, veşnic mamă cu noblete şi eleganță, Fevronia. Soția domnului colonel, sora fraților David...Vasile şi Gheorghe. S-a prăpădit. Fulgerator.

A doua mare şi grea lovitură în această familie. Tanti Leana, soția lui nea Vasile şi mama lui Puiu. Foarte mult a iubit-o pe cumnata sa Vena. La înmormântarea ei la Râmnic i s-a făcut rău. A leşinat. A căzut şi s-a lovit cu capul de un stâlp. Altă traumă. Grea boală, fără leac, fără oprire. A plecat şi tanti Leana.

Nea Vasile a rămas singur în casă. O zidise din temelie. Mare, arătoasă. El o mătură, el o spală, el găteşte.

Celălalt fiu, Constantin este inginer. Căsătorit cu Lenuța, o fată blândă, tot inginer. Doi copii. Pereche, fată şi băiat. Ei locuiesc la Vâlcea. Pe la Pietrari, la țară, vin mai rar, sâmbăta...duminica, apoi şi la părinții Lenuței... săptămâna viitoare!

Nea Vasile. Acum toate relele s-au adunat peste el. Băiatul mort, sora moartă, soția moartă. Greu de îndurat şi pentru cei mai tari. S-a îmbolnăvit. A căzut. La spital, vizitat, pregătit.

Casa lui cea cu multe încăperi a rămas goală. O poziție bună. Spațiu mirific. Natură vie. Mare creație, dor poetic, mult har în acel loc. O frumusețe de colț de rai, cu copaci aproape seculari.

Acesta a fost omul Vasile David, care a făcut atâtea lucruri bune. A fost succesiv epitropul bisericii. Atât tatăl său cât şi fratele Gheorghe au fost epitropi. Au îngrijit fără plată de biserica satului, de monumentul eroilor şi de credința strămoşească.

Celălalt frate David, fratele mai mare, Gheorghe, este spranumit şi Oaie. Aşa-l ştie tot satul. Poartă cu eleganță demnitatea acestui neam. Neamul davidesc. Sunt oameni harnici, oameni de ispravă, se bazează pe ei şi pe munca

lor. I-au ajutat pe mulți, le-au dat pâine. I-au ridicat. Le-au dat pensii.

Nea Oaie este veteran de razboi. După pensionare a fost permanent la biserică, epitrop şi consilier. Nu s-a făcut nici o lucrare aici la care să nu fie prezent. Nechemat, din conştiință. Bun consultant la lucrări, neîntrecut executant cu mâinile sale. Niciodată nu i-a fost ruşine de muncă.

Am lucrat împreună cu dânşii.

Am decopertat tencuiala din interiorul bisericii de pe ziduri, de pe soclu, pentru îndepărtarea igrasiei . Lucrarea s-a întins pe doi ani. În primul an, am îndepărtat tencuiala şi am lăsat să se usuce zidurile, un an de zile. Apoi am tencuit totul şi am vopsit, frumos, util.

A urmat refacerea şi mărirea zidurilor curții bisericii. Lungi, înalte, groase. Sute de saci de ciment, betoane, fier, cheltuieli şi multă muncă voluntară a enoriaşilor. Câteodată erau mai mulți de cât era nevoie.O vară-ntreagă .

La rând au venit reparațiile şi schimbările la magazia, bucătăria şi şopronul pentru hram. A fost schimbat mobilierul, vesela, rafturile şi podeaua din magazie. Am refăcut complet de două ori acoperişul bucătăriei. Am schimbat tot de două ori mesele din şopron, 100 m liniari, am turnat betoane pe jos, s-au facut suduri electrice, multă muncă şi oboseală şi mulți bani pe vesela de inox.

Am reacoperit Biserica veche cu şiță cmpărată de la Polovragi.

Am reacoperit Biserica cea nouă cu tablă zincată. Multă tablă, scumpă lucrare.

Am reacoperit şopronul hramului tot cu tablă zincată.

Foarte multe lucrări, nici nu le mai enumerăm. Pe acestea le-am făcut cunoscute ca să-i cunoaştem şi mai bine pe cei cu care am lucrat.

08 noiembrie. În fiecare an la această dată se prăznuieşte Hramul bisericii. Până prin anul 1995 se gătea mâncare pentru mai mult de o mie de oameni. Apoi a scăzut numărul. Astăzi, rar mai ating cinci sute.

Înainte de 1989 era luptă cu autoritățile pentru pâinea ce se consuma la masa de la praznic. Enoriaşii îşi aduceau rațiile după cartelă şi multe păsări de curte, fripte şi nefripte. Din cauza aceasta era nebunie la Primărie. Planul de stat la achiziții. Scrâşneau din dinți, făceau spume la gură, înjurau şi tot tacâmul. NEGLIJABILI!

Mircea, şeful brutarilor din comună: «Veniți părinte la noapte, umplem maşina cu pâine şi coacem toate păsările.”

În fața brutăriei era sediul Miliției iar milițianul şef observa totul dar, nu s-a întâmplat nimic.

Carnea pentru hram era adusă de Miliția Govora cu maşina lor. Transportul era gratuit. Inimoşi băieți! Oameni.

După hram vindeam pâinea rămasă la jumătate preț şi iar era mare necaz la Primărie. Sfidare!

Nea Oaie se întrecea pe sine, era şi martor, dar şi erou principal, de un real ajutor. Era responsabil față de munca sa.

La serbarea Eroilor patriei în ziua de Înălțarea Domnului la cer participa aproape tot satul, mai multe sute de oameni, cei simpli. Tovarăşii nu participau, pândeau mai de departe. Poporul îmbrăcat în portul național sărbătorea! Erau multe coşuri pline cu ofrande pentru eroi. Ele

erau acoperite cu ştergare albe, cusute cu motive naționale. Strălucitor!

După anul 1990 au venit la prăznuire elevii şcolii locale, dascălii, mai târziu şi primarul. Acum flamurile bisericii se împletesc cu flamurile națiunii. Triumf!

Nea Oaie:

- Părinte, când eram copil, la serbarea eroilor, nu stam în curtea bisericii. Mergeam în drum, jos în fața Primăriei. Tot satul participa, nimeni nu rămânea acasă, toți erau la biserică, cu mic cu mare. Cunoşteam pe mulți dintre eroii scrişi pe monument. Trăiam sărbătoarea, plângeam.

- Am înțeles, nea Oaie, aşa facem. Dar vrei să fii purtătorul de drapel şi să strigi puternic "MORT PENTRU PATRIE?"

- Îndeplinesc! Acum şi eu sunt veteran.

Plecăm din spatele monumetului unde am slujit în anii de democrație populară. Ieşim din curtea bisericii şi ne mutăm în fața monumentului ca să slujim cum este normal. Poporul a coborât în drum în fața fostei primării. S-a umplut tot drumul, oamenii s-au rânduit, rânduri, rânduri cu coşurile frumos aşezate în fața lor. O privelişte cu adevărat minunată. Uimitor, nemaivazut de noi cei tineri. Mult fast, slujbă deosebită, din suflet.

Nea Oaie, acum purtător de drapel, împreună cu nepotul său Ion Romeo stau pe treptele monumentului. Vocea lui de tenor puternic se aude tare. Fără microfon. La strigarea apelului eroilor în timpul slujbei preotul chema în mod solemn: "Sergent Popescu Ion!" iar nea Oaie răspundea: "MORT PENTRU PATRIE"! până ce se terminau de

pomenit cei aproape o sută de eroi ai neamului. Demnitate. Atmosferă sărbătorească. Ceremonie. Comemorare. Pace.

Astăzi ne aflăm la sfârşitul lui ianuarie 2015. Ploios, înnourat, apăsător.

Nea Oaie este bătrân. S-a aplecat copacul cel falnic. Nu mai vede bine, are 93 de ani. Strana sa din biserică este goală alături de cea a fratelui său Vasile, plecat la Domnul. Două strane goale, erau doi frați unul lângă altul. Când priveai spre ei simțeai o putere. Oameni de încredere. DOUĂ STRANE GOALE.

Al treilea cumnat al domnului colonel Gheorghe Giurcă este Constantin Păun, soția sa Evdochia (Nuța ) fiind sora domnului colonel. Când am venit paroh aici l-am găsit consilier la biserică iar acum la vârsta de 93 de ani, tot cosilier a rămas. Este cu câteva luni mai în vârstă decât domnul Gheorghe David şi tot veteran de război.

Împreună cu cei doi frați David a fost nelipsit de la biserică atât de la slujbă cât şi de la lucrările ce s-au executat: spălarea picturii din biserică între anii 1985-1986; ridicarea celor două cruci sculptate de la monumentul eroilor, spălarea şi restaurarea crucii celei mari din centrul satului, demolarea vechiului pavaj din piatră de râu din curtea bisericii şi construirea celui nou din pavele, resaturarea parcului şi spațiului verde, recondiționarea în două rânduri a exteriorului bisericii, vopsirea gardului împrejmuitor de mai multe ori. Este la fel de harnic precum ceilalți, dar şi critic. Dintre cei ce au rămas în sat, nea Codin a fost printre cei mai avuți, i se spunea « Bogatu ».
Toți ne-am îngrijit şi-am întreținut viața bisericească prin exemple personale.

Cei care au luptat pe front, veteranii de astăzi, s-au apropiat mult de Dumnezeu, care le-a răsplătit credința aducându-i acasă vii şi sănătoşi. I-au mulțumit îndelung şi au stat permanent în Casa Sa.

Un mare necaz a avut la viața sa, cel mai mare, Lenuța, cea de-a doua fiică, expert contabil a fost răpusă de o boală grea. Din tinerețe. A lăsat soțul şi pe copiii săi micuți. A lăsat părinți, a lasat soră şi multe inimi zdrobite...Dar, timpul merge înainte...

Astăzi nea Codin se deplasează greu, fiecare pas făcut este un chin, dar are o voință de fier. Fiecare pas făcut de dânsul este o jertfă adusă lui Dumnezeu. Nici acum nu lipseşte de la biserică şi spune: „Cu cât îți este viața mai grea pe pământ cu atât se uşurează dincolo, la ceruri.” (Pilda bogatului nemilostiv şi a săracului Lazăr)

Domnul colonel Gheorghe Giurcă împreună cu cei trei cumnați au făcut mai multe lucrări în sat şi la biserica noastră. Dânsul şi-a pus în practică gândurile şi visele sale din tinerețe pe care acum le-a materializat. A făcut toate propunerile, a cumpărat toate materialele. Împreună am dezbătut planurile şi punct cu punct fazele lucrărilor.

Alături de noi a venit domnul inginer Petre Cichirdan, ca arhitect şi ca artist. Dânsul a realizat proiectele, a creat artă şi a înnobilat toate lucrările care au fost ridicate în mod excepțional.

Prima lucrare a fost turnarea la Craiova a vulturului de pe monumentul eroilor. Proiecterea, realizarea artistică şi montarea îi aparțin domnului inginer. A urmat confecționarea, scrierea şi montarea plăcilor-document. Ele sunt din

marmură albă şi consemnează reabilitarea monumentului prin întregirea sa cu vulturul.

O construcție mare se înalță acum din temelie. O frumoasă Capelă, aşezată la prima intersecție din sat, în locul numit « La Cruce ». Multă cheltuială însă o arhitectură deosebită şi o pictură sclipitoare. Alături de capelă a înălțat şi o frumoasă cişmea pentru drumeții însetați. Dorința de suflet din copilărie a domnului colonel s-a îndeplinit: „Atunci un şuvoi puternic de apă de pe acest pârâu era gata să mă înece. Am scăpat. Mulțumesc lui Dumnezeu. Ridic pe malul său această bijuterie creştină.”. Domnul inginer s-a întrecut pe sine în a o realiza.

O nouă proiectare. Crucea de hotar la granița cu Tomşanii. Are un soclu înalt şi gros la bază şi peste el troneză o cruce mare. Împreună au o înălțime de peste trei metri. Ansamblul este puternic şi complet îmbrăcat în marmură. Un monument impunător. Are stil şi este aşezat pe un vârf de colină, vizibil de departe, înconjurat de pădure. O lucrare artistică în mijlocul naturii sălbatice. Este închisă cu gard şi are două bănci pentru odihna călătorilor. Şi aici se vede măiestria şi arta domnului inginer.

Cu secole în urmă între satele Pietrari de Sus şi Negruleşti se afla o cruce de hotar, făcută din piatră. Avea peste un metru înălțime şi aproape două sute kg. A fost scrisă în chirilică şi consemna evenimentul, cu litere cioplite.Generațiile care s-au succedat însă au neglijat-o şi au uitat-o. Anii şi intemperiile vremii au doborât-o la pământ. De aici a fost luată de cei din Bodeşti şi plantată la

hotarul lor cu Zăvoaiele din Bărbăteşti. Au dus-o fără permisiunea posesorilor moştenitori şi uituci.

Viceprimarul din Pietrari, Constantin Diaconu împreună cu domnul colonel au aflat despre aceasta. Au mers şi au recuperat-o.

Cu grija şi pe banii domnului colonel această Cruce de hotar a fost plantată în partea de răsărit a ctitoriei sale, Capela, de „La Cruce”. Mai întâi s-a turnat un platou din beton pe care s-a montat crucea, apoi s-a îmbrăcat cu gresie. Alături de ea, în cele două părți, de-a stânga şi de-a dreapta au mai fost plantate două plăci mari din marmură, documente, care autentifică replantarea vechii cruci în acest loc. La nivel local s-au creat unele animozități legate de această lucrare. S-au găsit unii, că ar avea şi ei ceva de spus, vorbărie. Îi tăia invidia. Nu-şi puteau grefa nimicnicia lor față de lucrările domnului colonel. Abia acum şi-au dat seama că le-a trecut viața şi n-au realizat nimic, că au trăit inutil şi că n-au produs nici chiar monotonie, deşi au avut funcții locale bune. Şi au comentat şi au flecărit şi-au expus şi părerile lor “savante”. Neglijabili. Timpul s-a scurs şi istoria nu i-a consemnat. Praful, căci monumentele rămân generații după generații şi-i scot în față numai pe ctitorii lor.

Aşa cum am expus mai sus, la toate lucrările pe care le-a înălțat pe cheltuiala sa, domnul colonel, a stat alături experimentatul inginer, Petre Cichirdan. Dânsul le-a dat viață, valoare artistică, patina vremii îndelungate şi le-a i-mortalizat în istorie. A fotografiat şi a filmat toate lucrările, apoi le-a făcut cunoscute, publicându-le. Mare Om.

Rodul muncii domniilor lor a fost binecuvântat de către Dumnezeu şi sfinţite de mine, preotul Viorel Diaconu, paroh la Pietrarii de Sus. Eu le-am luat în primire şi le-am adăugat la patrimoniul sfânt al Bisericii şi satului nostru, deoarece am participat la făurirea tuturor planurilor şi materializarea lor. Am lucrat şi cu braţele la înălţarea lor. Toţi am reuşit. Dumnezeu ne-a ajutat, ne-a uşurat munca şi astfel nimeni şi nimic nu ne-a putut opri.

Sfinţirile s-au făcut după terminarea fiecărui obiectiv în parte şi a participat multă lume. A fost mult fast. Filmele şi fotografiile vor arăta ceea ce nu s-a scris. Ziarişti de la foile vâlcene, repoteri de la Radio Craiova şi reporteri de la Televiziunile râmnicene au consemnat evenimentele. Generali, colonei, ofiţeri locali sau din ţară, şi de la Cultul Eroilor, au fost prezenţi. S-au ţinut discursuri, mese agape. Discursurile au fost numai patriotice ca şi poeziile doamnei Anica David, iar elevii şi dascalii şcolii au susţinut programe artistice. Cultura locală a fost activă prin directorul său, Constantin Diaconu. Fanfara mica a armatei ne-a delectat cu multe lucrări muzicale. Primarul localităţii, domnul Nicolae Moraru a susţinut cu energie programele Consilului Local, multele lucrări obşteşti realizate în comună. A fost prezentă şi Poliţia locală la ordine şi circulaţie. Harnici.

Aceste « obiective » cum le-a numit ctitorul lor au fost rezultatul trăirii şi muncii sale împreună cu a tuturor care l-au ajutat. Domnul colonel, brav ostaş împreună cu la fel de bravul inginer, domnul P. Cichirdan, au înălţat obiectivele fără a beneficia cu nimic, de la nimeni, ci spre gloria

oştirii, a bisericii şi a țării, spre bucuria credincioşilor şi a veteranilor.

Veteranii au stat în genunchi. În genunchi în tranşee, în noroi până la glezne, în ger, în zăpadă, în ploaie, sub gloanțe şi obuze groaznice. Bolnavi, nemâncați, plini de păduchi, uzi, rupți. Degerați. Învinețiți. Mulți morți. PENTRU PATRIE.

Astăzi stau în genunchi la drapel, în biserică, la capelă, la monument, la cruci şi la icoane pentru că este pace şi ar trebui să fie şi bine. Dar nu este aşa.

În fața capelei ctitorită de domnul colonel se află o altă cruce. Una mare făcută din lemn de stejar masiv, sculptată artistic..Are peste cinci metri înălțime şi stă pe un soclu din beton fiind închisă cu gard de fier forjat. Are acoperiş din tablă zincată aşa cum au troițele. A fost ridicată în anul 1957 de către preotul satului împreună cu enoriaşii, este pictată şi arată ca o operă de artă. Am reabilitat-o de trei ori… Împreună cu capela şi cu crucea de hotar formează un ansamblu religios deosebit ce face parte din viața poporului român. Această Cruce este înscrisă în interiorul unui triunghi mare ale cărui laturi sunt mărginite de cele trei drumuri ale satului. Adică, se află la intersecția (răspântia) dintre trei drumuri.

Alăturat de ea, în partea de sus, tovarăşii, în graba lor de a arăta lumii hărnicia din dotare dar şi de a arăta ”disprețul clasei muncitoare, de a înfiera cu mănie proletară Biserica şi a o zdrobi”, au plantat un stâlp de înaltă tensiune din beton, reuşind să strice toată armonia. Este urât, foarte urât şi denotă neglijență, sfidare, bătaie de joc, incultură şi lipsa spiritului artistic. Între aceşti tovarăşi se

afla şi un mare tovarăş, preşedintele comunei. Acesta, nu ştim cum s-a predat ori a fost luat prizioner de către ruşi pe Frontul de răsărit şi s-a întors în țară într-una din cele două Divizii: « Horia, Cloşca şi Crişan » şi celebra devizie « Tudor Vladimirescu », formate de către sovietici din prizionierii de război şi din comunişti. Culmea neruşinării este că aceste divizii au primit numele unor mari patrioți care au luptat pentru dezrobirea şi nu pentru înrobirea țării în timp ce ele au devenit coloana a cincea, sovietică.

Aşa a ajuns preşedinte mai sus pomenitul ce se lăuda că şi el este veteran, deşi, niciodată n-a participat la comemorarea eroilor, la monument. Ce biserică, ce monument? Dar înainte de a muri a cerut Biserică şi Împărtăşanie.

Pentru mutarea stâlpului am făcut cereri, am făcut rugăminți în stânga, în dreapta.Totuşi stâlpul nu vrea să se mute de pe Cruce. Nu vrea el. Şi ce? Care este problema? Are personalitate puternică, este bine înfipt. Ce-i pasă lui de Dumnezeu şi de Crucea Sa? El este stâlp, nu te poți pune cu el, deşi are mult loc şi în altă parte, nu pe Cruce. Aşa se scrie istoria şi cu bune, şi cu rele.

Oare cum ar arăta o amenajere a spațiului de sub cruce? Eu am propus o rotondă ca un sens giratoriu în jurul ei cu un covor de floricele suave, lăcrimând irizații pastelate în bătaia razelor soarelui de dimineață pâna se ridică roua. Aşa ceva nu se poate. Bine că pe stâlp stă cocoțat un coş stradal de gunoi, plantat bine. Roşu şi frumos. Îți i-a ochii nu alta. Nu mai priveşti nici la cruce, nici la capelă, nici la troiță, numai la coşul de gunoi. La coşul ROŞU de gunoi. Ce frumusețe de coş de gunoi, ROŞU, odinioară, această culoare ce te mai înnegrea!

Cum să mai îngenuncheze veteranii la această cruce căci alături de ea se află şi o ladă de lemn plină cu nisip anti… Anti ce? Antiderapare, nu v-ați prins, şi alte derapări. Unde!?...

Am mutat de mai multe ori lada de lângă cruce. Are un loc foarte bun şi în altă parte. Dar ea nu vrea, vrea lângă cruce, iar misterul constă în faptul că neavând nici roți, nici picioare, o găsim tot aici. Lada este şi ea tot roşie, iar crucea are un magnetism atât de puternic încât atrage acest roşu. Ce ireal! Dar cât de frumos ar putea fi acest spațiu din centrul satului, cu un pic de bunăvoință?...Dar cine să mai iubească această Cruce? Numai veteranii, căci ei au înalțat-o. Generația dânşilor. Va fi oare şi ea uitată precum Crucea de la hotarul cu Negruleştii?

Dar veterani câți mai sunt?

Unul dintre dânşii, domnul Ioachim Maziloae ne-a părăsit chiar de întâi ianuarie, anul acesta, 2015. A fost un om bun, un om calm, harnic, deosebit. Credincios lui Dumnezeu şi Patriei. S-a născut în anul 1921 cu un an înaintea domnilor Gheorghe David şi Constantin Păun. Acum a fost trecut la vatră în rezerva cerului. Este lipsă la apelul eroilor de pe monument. A plecat la începutul anului spre un alt început, de viață veşnică.

Doi veterani de război mai avem în viață în acest sat. Despre dânşii am vorbit mai sus în primele pagini.

Chiar dacă nu locuieşte în Pietrari, ci în Negruleşti, domnul Ion Catrina este alt veteran despre care putem vorbi la prezent şi, încă, foarte multe. A fost cântareț bisericesc aici, foarte bine pregătit, artist în cântare,

neântrecut practicant, mult apreciat şi lăudat de oricine îl ascultă. Are un glas frumos de tenor. Este respectuos, cultivat, manierat, credincios cu trăire puternică, un adevărat fiu al Bisericii.

A participat la toate lucrările pe care le-am descris în acest material dar şi la altele, multe, căci a slujit cu trei preoți mai bine de 40 de ani. Câte generații a păstorit în aceşti ani? S-a pensionat la cerere când avea aproape 80 de ani. Deşi putea să mai stea a spus că « să mai vină şi alții ».

În război a luptat pe toate fronturile iar după război a luptat cu toanele tovarăşilor: cu cotele de lapte, miere, lână, carne etc. „benevole”, apoi cu contractele de porci, de viței tot benevole, cu persecuțiile căci era om al Bisericii. Nu mai vorbim de piedicile ce li s-au pus copiilor săi la şcoli. Dacă pe front a luptat mai mulți ani şi a fost Furier la Marele Stat Major acum trebuia să fie umilit şi tracasat permanent.

Născut în 1921, astăzi are 94 de ani, este în putere şi încă participă la strană. A avut multe realizări personale, acasă şi la servici, la fel şi copiii domniei sale. Poate fi dat exemplu de urmat în viață de către mulți.

Acum să vorbim despre cel mai vârstnic dintre veterani, domnul Constantin Săndoiu  care locuieşte în satul Pietrarii de Jos. Este şeful veteranilor din Pietrari, cel mai în vârstă şi cel mai mare în grad. A fost comandant de pluton de mitraliere grele, de câmp.

S-a născut în 28 septembrie 1916 în mijlocul Primului Război Mondial. Acum are 98 de ani şi peste opt luni, în septembrie 2015 implineşte 99 de ani.

A luptat pe toate fronturile, în Răsărit până la Cotul Donului şi până aproape de Moscova, iar în Apus până în Cehoslovacia, în Munții Tatra. A parcurs un arc în spațiu şi în timp fiind mobilizat în anul 1939 şi demobilizat în anul 1945. A fost decorat de şapte ori, mai întâi pe frontul din Răsărit de către Hitler, Regele Mihai I şi de Mareşalul Antonescu, iar pe frontul de Vest, de către Stalin.

A fost rănit de două ori, odată în campania din Rusia, la Cotul Donului şi, adoua oară, în campania de scoatere din țară a cotropitorilor germani şi unguri, la Oarba de Mureş. A luat parte la cele mai grele lupte, atât cu inamicul de la Răsărit cât şi cel de la Apus.

Astăzi are la mâna stângă două degete retezate. Acolo la Oarba de Mureş o schijă de obuz i le-a retezat şi-au rămas în țărână, drept jertfă pentru pământul sfânt al țării. Când i le-a retezat avea palma pe lopata Linemann, care era înfiptă la centură. Dacă lopata nu se afla acolo, schija l-ar fi omorât. Dumnezeu Mare.

Lăsat la vatră. Brav oştean.

Venit acasă, tovarăşii l-au declarat chiabur, apoi legionar, deşi nu era nici una nici alta, totul era fals. Au început persecuțiile, i s-au făcut tot felul de înscenări. Idioate. Criminale. I-au introdus arme în gospodărie ca să-l aresteze. Diverşi consăteni vânduți satanei, colaboratori de ai Anei Pauker, Vasile Luca, Teoharie Georgescu, Emiliano Bodnarenko, Alexandru Moghioroş, Pantiuşa, Walter Roman, Saul Brukner, generalului Sănătescu şi ai altor alogeni, kaghebişti sosiți în țară pe tancurile Kominternului şi Internaționalei Socialiste, l-au vândut.

Începuseră alte suferințe fără de sfârşit ale poporului român. Floarea intelectualității, a Bisericii şi a Armatei a fost închisă. Puşcăriile erau suprapline. Era batjocura şi distrugera fibrei biologice a ființei româneşti. Începuse perioada desființării proprietății private, începuse perioada N.E.P.ului adică a colectivizării şi industrializării forțate şi a desființării tuturor opozanților.

Constantin Săndoiu acum era hăituit precum fiarele în pădure. L-au transformat în neom, fără demnitate, l-au arestat şi l-au golit de personalitate. A ajuns un număr într-o puşcarie s-au într-un lagăr. Aici cei închişi practicau o muncă de epuizare, li se zdrobea intimitatea, gândurile. Animalizare. Morți vii, fără număr, neştiuți, anonimi. Fără groapă, în groapă comună. Procedură nazistă, procedură cominternistă, străină poporului nostru dar preluată de către trădători, colaboratori, alogeni.

Constantin Săndoiu. Puternic. Fortificat. Credincios lui Dumnezeu, Patriei şi idealului de librtate, luptă până la capăt. După aproape cinci ani scapă din iad. Ajuns acasă este din nou arestat şi din nou liber. Apoi fuge şi se ascunde. Aproape şapte ani, irosiți, pierduți împreună cu cei petrecuți în puşcărie şi pe front, se adună nouăsprezece ani. O viață de om.

În 1957 piere fiara de la Răsărit, Stalin. Încep să se mai descrețească frunțile.

După anul 1964 începe schimbarea şi în țara noastră. Avem conducător român pe Nicolae Ceauşescu. Începe amnistia deținuților politici, nu totală căci se înfurie ruşii. România încă mai avea consilieri sovietici.

Constantin Săndoiu se întoarce acasă. Scoate decorațiile pe care le ascunsese în spatele unui tablou cu fotografii de la nuntă. Mult au fost ele căutate în desele percheziții făcute în casa sa.

Un locator. Mare tovarăş. Şef de comintern. Şef pe la raion, cu denumire grecească. Îi taie pensia de veteran pe timp de şaptesprezece ani. Dar numai lui Constantin Săndoiu. Nu şi a tatălui cominternistului. « Kamarade nu fi trist,/ Garda merge înainte,/ Prin Partidul Comunist. » Respectivul tată şi fiul său, mare tovarăş, chiar fuseseră simpatizanți legionari împreună cu alte neamuri ale lor şi desenau pe garduri Crucea germană încârligată numită zvastică dar şi însemnele Legiunii Sf. Arhanghel Mihail şi anume patru linii perpendiculare pe alte patru, formând pătrățele-cele opt bețe-paralele. Deşi avea unchi, fost şef de cuib legionar şi trebuiau să stea ascunşi, dimpotrivă, ei spuneau că duşmanii trebuie distruşi. Care duşmani? Ce făcuseră? Apăraseră țara sub drapel? De ce? …Constantin Săndoiu, pentru că n-a suferit trădarea, n-a iubit pe cotropitorii nemului şi nici pe trădători. Nu s-a înfrățit şi nu s-a însuflețit cu ei. N-a vrut să ajungă deasupra mulțimilor prin josnicie. N-a vrut să distrugă Patria şi Poporul pentru care luptase şapte ani pe amândouă fronturile. Nu s-a aliat cu tovarăşii, unii dintre ei, trădători, care provocau repulsie. Unii erau foarte proşti dar îi înzestraseră cu mult tupeu şi se înfrățiseră cu străinii.

Să ne amintim versurile lui Eminescu: „Cine-a îndrăgi străinii,/ Mânca-i-ar inima câinii”.

Constantin Săndoiu împreună cu toată oştirea română au respectat cu stricteţe ordinul din 22 iunie 1941 al Mareşalului Ion Antonescu, şeful Statului şi comandant al Armatei: „Ostaşi, vă ordon: TRECEŢI PRUTUL! Zdrobiţi vrăjmaşii din Răsărit şi Miazănoapte. Dezrobiţi de jugul roşu al bolşevismului pe fraţii noştri cotropiţi. Reîmpliniţi în trupul ţării glia străbună a Basarabilor şi codrii voievodali ai Bucovinei, ogoarele şi plaiurile voastre. Să luptaţi pentru dezrobirea fraţilor noştri, a Basarabiei şi a Bucovinei, pentru cinstirea bisericilor, a vieţii şi a căminelor batjocorite de păgânii cotropitori. V-o cer Neamul, Regele şi Mareşalul vostru. Ostaşi, izbânda va fi a noastră. La luptă cu Dumnezeu înainte!”

În acest RĂZBOI DE NEATÂRNARE A ŢĂRII au murit peste 71.000 de militari români, au fost luaţi prizonieri de către sovietici peste 114.000 de militari.

În prima lună de război între 22 iunie şi 15 iulie 1941 au căzut la datorie 2.320 de ostaşi, au fost 7.962 de răniţi şi 3.492 de dispăruţi, dar după treizeci şi trei de zile de război, adică în 25 iulie1941 întreaga Basarabie şi Bucovina de Nord au fost complet eliberate.

Poporul nu l-a uitat pe Mareşal chiar dacă a fost ucis de către tovarăşi. Cuvintele lui rămân peste veacuri iar sfaturile trebuiesc respectate: „Un popor care nu respectă trecutul şi datina creştină, un popor care îşi pierde credinţa, un popor care nu cultivă iubirea pentru moşii şi strămoşii săi este un popor condamnat.”

Aşa au făcut ostaşii noştri. Întorşi de pe front la glie, acum veterani, au imortalizat faptele lor de arme în apă-

rarea fruntariilor țării, a poporului şi a Bisericii strămoşeşti. Ei au înălțat monumente pentru aducere aminte însă n-au putut clădi decât acolo unde voiau ruşii. Pe acestea şi pe cele vechi le-au îngrijit şi le-au cinstit ascultând şi de cuvintele Regelui Carol I al României: „Popoarele care îngrijesc de monumentele lor, se ridică pe ele însele căci pretutindenea monumentele sunt povestirea vie a istoriei, oglinda trecutului, semnele vederate pentru generațiile viitoare”.

În acele timpuri era periculos să vorbeşti de eroii neamului sau să le faci monumente ori să-i pomeneşti. Cei care se vânduseră străinilor din Răsărit nu-i puteau suferi pe eroi, pe cei care luptaseră în toate timpurile şi în toate locurile pentru apărarea Patriei. Şi nu pentru trădarea ei. De aceea au început persecutarea şi distrugerea patrioților români.

Adăugăm mai jos, zdrobitoarea poezie scrisă în anul 1957 de către Victor Tulbure. Acesta a avut mult curaj să scrie această poezie în timpul când trupele ruseşti încă erau în țară iar trădătorii neamului şi colaboratorii kaghebişti împreună cu consilierii sovietici colcăiau ca păduchii sugându-i seva.

## LA MORMÂNTUL UNUI TRĂDĂTOR

De morți se cade numai bine-a zice
Cinstire să le dăm cum se cuvine,

Căci, coasa morții nu retează spice
Şi rândul fiecăruia ne vine.

Pe cei viteji îi dăltuim în piatră,
Nu-i vom uita sub veşnicile astre
Şi-n nopți de iarnă, strânşi pe lângă vatră,
I-om pomeni în cântecele noastre.

Da-n fața morții tale, nu-mi scot şapca
Ci scriu pe groapa ta, adânca-mi ură,
Căci tu pământul ni-l luai cu japca
Şi putregai ai fost şi stârpitură.

Pe unde ai trecut e sterp pământul!
Şi cântul şi-l sfârşi privighetoarea,
În urmă-ți pute a duhoare, vântul
Păliră flori, simțindu-ți rasuflarea.

Iar dacă-i judecata după fapte
Trist vânzător de suflete, de țară,
Nu mumă, o năpârcă ți-a dat lapte,
Şerpoaice, cu venin te adăpară.

Pe groapa ta să crească mătrăgună
Pe somnul tău să-ți fie greu pământul,
Ocara şi blestemul împreună
Să-ți străjuie în beznă grea, mormântul!

Pe el, ruşinea despletită steie!
Iar piatra daco-fi, să fie seacă

Şi nici un fir de iarbă, colț nu deie,
Nici un lăstun deasupra-ți să nu treacă.

Această poezie se adresează tuturor trădătorilor de neam şi țară din toate timpurile şi din toate locurile şi este veşnic actuală. Cine are urechi de auzit să audă căci din cauza trădărilor multe popoare au pătimit.

Preot Viorel DIACONU
Azi, 30 Ianuarie 2015.

II

# COPILĂRIA. FIUL SATULUI. CETĂȚEANUL

(Dialogurile din acest capitol au avut loc în 2007-toamna)

## 1. Arborele genealogic

După cum v-ați dat seama Vulturul de la Pietrari este sinonim cu cel care l-a comandat, plătit, sărbătorit în onoarea Armatei Române, în onoarea bravului soldat român, eroului care şi-a dat viața pentru România Mare pentru demnitatea acestui stat. Precum vulturul montat, colonelul Giurcă are aceeaşi privire fixă, coloană neândoită, nimic în lume nefiind mai presus ca meseria omului cetățeanului de a servi interesele țării sale cu arma în mână. Acest „vultur" al armatei, om, nu ştie nimic în afara jurământului depus pe stagul tricolor, nu ştie nimic din această viață; de copil şi tânăr cetățean, dorind să trăiască sub însemnul oşteanului de profesie. Da, acesta este Gheorghe Giurcă, născut în Pietrarii de Sus, 26 martie 1925, copil şi cetățean liber până în 1948, apoi militar-ofițer până în 1981 când a trecut în rezervă, dar, rămânând slujitor credincios până astăzi. Arborele genealogic al vulturului militar, şi cetățean, este pictat pe troița familiei, lucrată artistic şi construită în comuna

Pietrari, finalizată în 2007. Acest arbore, pictat pe spatele troiței, către apa Săratei, unicat popular național, de către pictorii Gheorghe Scurtu şi Ioan Rogojinaru s-a făcut în memoria acelui an, 1938, când apele învolburate l-au tras la vale, Ghiță, salvându-se singur, agățându-se de o salcie pletoasă...

- Giurcă Dumitru este primul din ramură? arborele genealogic? l-am întrebat pe domnul colonel.
- Este străbunicul meu după tată, țăran, născut înainte de 1850. Pe soția lui a chemat-o Ecaterina, nu au avut copii; Giurcă Toma, bunicul meu, a fost înfiat de la familia Catrina, dintr-un sat vecin, Negruleşti, către anul 1885-1888; după care, intrând în componența familiei lui Giurcă Dumitru, s-a căsătorit cu domnişoara Răducanu Ana din satul Pietrarii de Sus. După căsătorie au rezultat copiii din familia Giurcă Toma; primul copil, Ana, născută în 1894 s-a căsătorit cu Niță Iosif, în 1914; după căsătorie, soțul a plecat pe front în războiul din 1916 şi în luptele crâncene din acest abator uman, mondial, a rămas invalid, fără un ochi; din cei doi, Iosif şi Ana, a rezultat un copil în anul 1922: Niță Constantin, care, la rândul lui a plecat în al Doilea Război Mondial, în 1943, pe frontul din est şi mai apoi în 1944 pe frontul de vest, murind la Oarba de Mureş, în anul 1944. Soțul, Niță Iosif, a murit în 1937, când eu aveam 10 ani. I-am tras clopotul la biserică. Acest unchi, al meu, m-a învățat multe lucruri folositoare: să scriu, să socotesc cu boabele de porumb şi fasole pe care le foloseam la „Țintar”, joc în care reuşeam, încă de atunci, să bat pe oricine.

- Înseamnă că încă de pe atunci ați avut ceva simț de soldat, în vene. Frumos!...eu în copilărie făceam săbii şi arcuri din lemn, şi mă jucam de-a războiul, şi am ajuns soldat neinstruit apt necombatant la război; am ajuns la fabrica de avioane de luptă. Iar dumneavoastră în copilărie campion la Țintar ați ajuns militar de carieră, înalt ofițer de instrucție. Mai cunosc cazuri interesante, colegii mei cei mai timizi şi cuminți, nebătăuşi, au ajuns înalți ofițeri cu ştate grele în poliția secretă şi de moravuri, jandarmerie: Ilie Gorjan, Dragoş Leculete, Alexandru Omeag...

- Reuşisem să bat pe oricine la acest joc. Mătuşa mea Ana, căsătorindu-şi băiatul, în 1943, cu Mentea Veronica, şi copilul lor, decedând, mătuşa şi-a recăsătorit nora cu un alt băiat din sat, David Gheorghe. Al doilea copil al lui Giurcă Toma, Giurcă T. Toma, s-a născut în ziua de 22 decembrie 1898, seara, iar dimineața s-a născut al treilea copil Giurcă T. Ion, aceştia, fiind gemeni. Giurcă T. Toma, pietrărean de loc, de meserie tâmplar, s-a căsătorit în 1916, la nouăsprezece ani, şi a avut împreună cu soția lui, Elena, şapte copii, din care în prezent trăiesc patru şi trei sunt decedați; doi băieți şi două fete sunt în viață. Giurcă T. Ion, cel născut la diferență de zece ore este tatăl meu, care a învățat patru clase între anii 1906-1910, aici, la Pietrari.

- Înseamnă că tatăl dumneavoastră face parte din generația de aur pentru învățământul românesc, generație, pe care Gheorghe Dumitraşcu o numeşte haretiană. Atunci nu era Ministerul Educației, ci Ministerul Cultelor şi Instrucțiunii Publice. Învățătorii de atunci erau mai deştepți ca învățătorii de azi, care, vezi doamne, sunt „educatori”... Învățătorii de atunci când terminau Şcoala Normală intrau

imediat pe salariu, caz unic în învățământul românesc, care a fost preluat mai târziu şi de comunişti, după 1945. Atât de mult iubeşte domnul Dumitraşcu, ştiți, secretarul general al Forumului Cultural al Râmnicului, şi cel mai bun istoric al vâlcenilor, de astăzi, încât, până acum s-a ambiționat să nu depăşească cu arta studiului, anul 1918...de ce? pentru că după aceea urmează dezmățul, documentul se scrie cum bate vântul! deci, iată, un gest cavaleresc...din partea unui istoric.

- Tatăl meu, ne spune în continuare Gheorghe Giurcă, a practicat meseria tutorelui, de tâmplar, dar şi negustoria, şi agricultura, până în toamna lui 1920, când s-a căsătorit cu domnişoara Petrescu Alexandrina, de şaptesprezece ani, căsătorie din care au rezultat zece copii; primii doi au decedat de mici.

- Care să fi fost cauza acestor decese? ...Doamne, cât a suferit acest popor! țăranul român, monument al vieții pe acest pământ. Întrega noastră cultură, viață, artă, este marcată de suferința acestui țăran român care a putut şi mai poate să hrănească o Europă... Acum, însă, chiar şi acum-acum, nenorociții ăştia iau, au luat, bani nemunciți din Europa pentru agricultura românească dusă în spate exclusiv de țăran, şi el tot în porumb se cacă!... n-are apă curentă, n-are canalizare, copiii nu merg la şcoală, nici nu mai îi întreabă nimeni ce-i doare, mamele le fug la părinți; ...tații au vândut boii şi dorm, beți, în fânarul gol, fetele de țăran se fac curve sau se ratează din lipsă de țărani tineri stăpâni pe metrul lor patrat; băieții, ce băieți? tinerii cât de

cât spălați, fugind pe undeva, pe afară, să câştige şi ei un ban...Brr nație, țară! cracă de dud pentru elefant! Acum să nu uităm, că şi Marin Preda a exploatat acest conflict între țăranul muncitor şi fiii săi, care visau la oraş.

Şi, contiună Gheorghe Giurcă...

- Lucrurile-s grave acum, dar este posibil, totuşi, să fie şi mai bine. Atunci, însă, pe vremuri, întradevăr puteau muri zece-doisprezece copii datorită condițiilor precare de viață. Nu ştiu, dar, din auzite, bântuia o epidemie de bubat. Revenind la firul discuției noastre, frații mei!..

- Primul copil, reia firul discuției colonelul, o fetiță, Elisabeta, decedată după trei luni.

A doua fetiță, Ioana, s-a născut în 1923, şi a decedat după şase luni.

În anul 1925, martie, m-am născut eu, Gheorghe, Ghiță îmi spuneau. Am fost al treilea copil.

În anul 1927, în luna octombire, s-a născut Ion, al patrulea copil, care a fost colonel. Să nu uităm să-i anexăm CV-ul în anexă, nu strică, alături de al meu. Acum este pensionar şi el, şi soția sa, la Târgu Mureş. Din căsătoria cu domnişoara Apostolescu Maria, a rezultat o fată, în prezent, studentă la facultate, la Cluj.

În 1930, la 14 mai, s-a născut Edochia (Nuța), sora mea care trăieşte în Pietrari, şi care, la rândul ei, are doi copii, cinci nepoți şi trei strănepoți. Soțul Nuței, Constantin Păun, are 85 de ani ).

În 1932, pe data de 24 mai, apare al şaselea-lea copil pe nume Gavril, trăieşte în Timişoara, pensionar, a fost econo-

mist financiar, şeful CEC-ului, absolvent al Facultății de Finanțe. Are doi copii şi trei nepoți.

Al şaptelea copil, Giurcă Ilie, s-a născut în noiembrie 1934, trăieşte, şi are doi copii, amandoi ofițeri, un general-Giurcă Marius, şi un lt. colonel, Giurcă Vali. Acesta are doi copii, un băiat şi o fată; băiatul, Giurcă Ilie este croitor şi gospodar la Pietrari.

Al optulea copil s-a născut în 8 mai 1937, Toma, care trăieşte în comuna Pietrari, de meserie agricultor, negustor, căruțaş, are trei copii şi patru nepoți, şi este căsătorit cu Giurcă Sofia.

Al noulea copil a venit pe lume în luna martie 1939, Victor, şi care, în 1942 a fost înfiat de unchiul meu, Apostolescu, fratele mamei. În 1943 acest unchi a plecat la război şi l-a trimis pe Victor la socru, iar el a decedat în anul 1944, probabil, din cauza tifosului.

Al zecelea copil, născut în martie 1945, Constantin, a crescut la părinți numai doi ani, când a fost înfiat de alt frate al mamei, Apostolescu Constantin, în Pietrari, în 1947, din el rezultând două fete şi trei nepoți.

- Neam mare, domnule colonel, urmaşi mulți. Bag seamă că familiile Giurcă, David, Apostolescu formează o întreagă comunitate... Pentru clarificare, la un tată atât de prolific a fost necesară şi o mamă eroină!

- Bunica mea, Elisabeta, făcea parte şi ea dintr-o mare familie, cea a lui Marinescu George şi Marinescu Maria, şi s-a căsătorit la etatea de şaptesprezece ani cu Petrescu Nicolae dând naştere în anul 1903 unei fete, Alexandrina,

care a devenit mama mea. Petrescu Nicolae, după o boală, în jurul anului 1910, a decedat, iar soția Elisabeta s-a recăsătorit cu Apostolescu Ion (primar în comună între 1915-1926); împreună au avut cinci copii; al şaselea, murind la naştere...

Da, stimate cititor, poți vedea şi în această carte, într-o fotografie, arborele genealogic pictat de Ion Scurtu şi de Rogojinaru, doi talentați pictori vâlceni cu care ne-am convorbit de atâtea ori, pe Rogojinaru, soțul Aureliei Drăghici Rogojinaru, reuşind să-l aduc şi la Cenaclul Artelor 21, împreună cu Aurelia, unde şi când le-am închinat o seară întreagă; Ioan, având şi un subtil talent literar. Dacă cartea nu vă ajunge în cunoaşterea mai în delaliu a acestor personaje, „vultur" colonel şi artiştii săi, la care se adaugă şi Sergiu Sălişte, care i-a imortalizat în marmură, pe colonel şi soția sa, în Troiță, atunci mergeți la Pietrarii de Sus, şi acolo veți cunoaşte şi satul, unul celebru, şi monumentul eroilor din 1918 cu vulturul metalic, şi Troița cu arborele genealogic pictat pe peretele dinspre Sărata! dar, încă, mai puteți să-i întâlniți pe neasemuiții veterani de război, nevestele lor, care întăresc sintagma care circulă de o bună bucată de vreme că, Vâlcea, Colț de Rai-cum ar spune Mihai Sporiş-este un ținut al lupilor, al vulturilor, al munților unde se ascund mânăstiri, complice luptătorilor urmaşi de daci, de basarabi valahi, partizani şi mari... cărturari.

## 2. Copilăria, preşcolar

Sunt român că m-am născut în țara mea, dar mai mult de atât sunt om născut din voința lui Dumnezeu, în aceste locuri şi nu pot muri în altă parte, decât pe malul Săratei sau al Oltului, acolo, unde cândva copii fiind, amândoi, şi eu şi el, povestitor şi om „vultur”, era să murim înghițiți de ape. Natura, pământul, focul şi apa, iubirea de loc, de soare răsare, ca o iubire de pierdut pe loc; prag în viață, trup de femeie, locul în care te-ai născut şi ai copilărit, ai cresut, este calea şi adevărul sau, cum spunea Gogu Rusu în cartea sa cu titlu omonim este „Sarea pământului”...Normal, când ne gândim la această natură, pe care eu o văd ca stare poetică: copacii, poteca, râul, câinele din preajmă, casa mea şi a vecinului; nu pot să nu văd bunicul, bunica, tatăl, mama, popa, biserica şi şcoala!

- La şapte ani, spune interlocutorul meu, colonelul Giurcă, am început şcoala primară aici în Pietrari, dar, pâna a intra la şcoală am trăit câteva întâmplări pe care bunica, ulterior mi le-a adus aminte, mereu. Altele, povestioare, spuse de acelaşi îndrăgit şi neprețuit povestitor, bunica Ana. În perioada în care am început să vorbesc eram cuminte, ascultător, înțelegător şi curios în a întreba despre diferitele lucruri de zi cu zi, din viața mea de copil.

Când tata şi cu mama făceau țuică la cazan, frigeau un pui de găină, cu frigarea, eu furam mâncarea şi fugeam cu

ea în spatele polatei unde era cazanul, stigând: „uite! l-am furat! ce faceți acum, mă bateți”?

În primăvara anului 1930, în vinerea Paştelui, mama şi cu bunica m-au obligat să țin post negru, să nu mănânc. M-au trimis să culeg flori, de Paşte, iar eu am venit cu un buchet pentru care bunica m-a lăudat; apoi m-a îmbrăcat frumos, şi m-a luat la biserică, la prohodul Vinerii Mari. La biserică am învățat să ma închin, să depun florile, am învățat să cânt prohodul împreună cu bunica şi şcolarii... Noaptea de Înviere, ouăle roşii, ciocnitul lor erau lucruri care mă fascinau încă de la cinci ani şi, ca toți copiii, ştiam de la acea vârstă toate datinile Paştelui.

- Este formidabil! şi noi, copiii din „Versail”, de aici, din Râmnicu Vâlcea, poreclă dată Cartierului Nord, Calea Lui Traian, după numele celebrei reşedințe a regilor Franței-Versailles; altfel, vâlcenii, zicându-i „Țigănie”! la aceeaşi vârstă, dormeam-adormeam pe pragurile Altarului în noaptea de Înviere, la Episcopie, preoții, ferindu-se să calce pe noi. Lipsa TV-ului, iată, şi în 1956, 57...60 ne apropia de biserică, ne socializa între noi. Copilul „Ludens” era mai prezent ca oricând. Tot aşa şi cu prohodul, întorcându-ne de la biserică, câteva zile mă jucam singur şi cântam prohodul. Eu le spun la toți că democrația populară, socialismul, comunismul nu au impus poporului român ateismul, sau, acest popor, nu l-a primit nici măcar după 1980, din contră. Avea dreptate Dumitru Mazilu când a strigat de la TVR, de la etajul cinci, 1989, decembrie 22 sau 23, că în România nu a fost comunism. Aşa a strigat. Dar, ştiu că dumneavoastră nu vă place politica, doar sunteți militar...

- Tot în 1930, continuă Giurcă, începusem să mă simt bolnav, mă dureau genunchii; o puneam pe mama, seara, să ma ungă cu gaz de lampă şi, tot atunci, mama începuse să mă învețe şi carte. Acum am urmat o cură de zece băi sărate pe an, 1931, 1932, 1933, la nou înființatele Băi Sărate din Pietrarii de sus. Băile au fost urmate de un maslu făcut la Mânăstirea Bistrița, de fiecare dată, trei ani la rând, trecând pe sub masa pe care tronau, în sicriu, moaştele Sfântului Grigore Decapolitul... Tata mi-a cumpărat o tăblița pe care scriam cu „condei”, ceva asemănător cu creta şi tabla; numai că tăblița era din cărămidă. Mama m-a învățat să scriu, ținând-u-mi mâna, în mâna ei. Aşa am învățat primele litere ale alfabetului, primele litere din Abecedar. Primul cuvânt pe care am învățat să-l scriu a fost „mama”.

- Nimic nou sub soare. Toți am învățat la fel. De fapt, primul câvânt pe care-l pronunță copilul este, „mama”! Fiindcă aşa vrea mama! Este ambiția ei în dragostea colosală pe care o are pentru copilul ei, magnetică, mai ales primul. Dar, înțeleg că mama dumneavoastră era învățată; şi a mea avea zece clase, iar tata avea patru clase. Mă rog, clase din alea care i-au permis ca la douăzeci de ani să fie antreprenor! în Lipcani-Hotin, pe malul stâng al Prutului, la podul din dreptul Rădăuților de Prut. Îmi spunea că acolo a făcut ea şcoala de artă menajeră. La Rădăuți. Trecea Prutul şi mergea la şcoală. Asta da România Mare!

- Da, continuă colonelul Giurcă, şi mama mea a făcut şase clase, între 1910-1916; şi mama şi tata au fost premianți.

Eu m-am născut în casa de lemn a străbunicului meu, Giurcă Dumitru; casă joasă, cu prispă fără foişor, cu stâlpi, şi două pietre în loc de scară; cu două camere, sobă cu olane. Aici s-a mai născut şi fratele meu, Ion, şi sora Nuța; toți, locuiam într-o cameră. Eu am fost bucuria familiei, fiind, primul băiat. Înaintea mea au fost cele două surori care muriseră. În cameră aveam două paturi.

- Grea viață a avut țăranul român. Ca să-i reziste regnul în natură, el, omul, a trebuit să facă mulți copii, pentru ca să rămână cu ceva, câțiva...am ținut să subliniez, eu.

- Abia în 1932 ne-am mutat în casă nouă şi vechea casă a rămas mătuşii mele, Ana.

- Când mergem la Troiță, să mi-o arătați şi mie, de casă vorbesc. Casa veche. Sunt curios să văd cum arătau coloanele de sprijin ale acoperişului la sala-cerdac; am înțeles că pe aici, prin județul Vâlcea, Oltenia de nord, coloanele au inscripționată steaua cu opt colțuri...Mie mi-a luat foc casa de la Muierească, şi, doar, pentru coloanele ei o regret. Opere de artă! cu însemne ca pe cioburile dacice găsite şi colecționate de Gheorghe Petre Govora! şi dintr-un singur romboid, ea, coloana. Un romboid, ca din Coloana lui Constantin Brâncuşi, chiar mai frumos, fiindcă la mijoc pe cele patru fețe erau patru stele cu opt colțuri...patru sori! pe un cub. Desigur, dacă l-ar fi imitat, Brâncuşi, nu ar mai fi

rezultat celebra lucrare de la Tg Jiu, ci ar fi fost un obiect de ornament; aşa, coloana lui Brâncuşi este un obiect sacru, mereu viu, ţintând doar infinitul şi nu grafia unui simbol; de ce nu este ca un obiect monument funerar.

- Apoi casa noastră bătrânească a fost vândută la un cetățean din comună, care a mutat-o şi refăcut-o în altă parte.
- Vroiam să vă întreb: tatăl dumneavoastră, Ion, a luptat în primul război mondial?
- Nici el şi nici fratele lui, Toma, nu au participat la prima conflagrație mondială, căci erau prea tineri, şi nici în al Doilea Război Mondial. Amîndoi la această a doua conflagrație mondială fiind doar încorporați, tatăl meu şi unchiul făcând de pază la unitățile administrative...
- Vai de capul lor, şi aşa! dar, mai ales, vai de capul celor din Basarabia, care, în 1940, după prima invazie sovietică, pactul Libentrof Molotov, au fost mobilizați pentru frontul sovietic; ...adevărată tânără floare, o splendoare, a neamului românesc basarabean. Pe tatăl meu, Vasile, şi pe unchiul Simion, fiind meseriaşi, tâmplar-respectiv croitor, şi având copii mici, ruşii, nu i-au luat pe front. Iată, au fost destul de umani! da, ca şi românii noştri... Cred, de asta nu i-au trimis pe front nici pe părinții dumneavoastră. Acest război a însemnat adevărata groază pe care au tăit-o basarabenii... Un concetățean de-al lor s-a zidit în casă, şi a ieşit din greşeală cu puțin înainte de a veni armata română şi, un rus, în retragere l-a împuşcat. Şi, mai apoi românii din Basarabia înrolați în armata sovietică, în 1940, au luptat contra românilor din armata Mareşalului. A fost ceva nemaiîntâlnit. Mareşalul era foarte respectat în familia

mea. Ofițerul german care stătea în casa bunicii, din Basarabia, i-a dat un cal tatălui meu fiindcă avea trei copii, mici; şi i-a spus că o să-i fie de mare folos acolo unde este dus-evacuarea fiind ca o deportare la bine-în Horezu! Şi chiar aşa a şi fost, numai că părintele meu nu a respectat ordinul şi s-a ascuns în Căzăneşti. Făcând o paranteză, cum vă considerați dumneavoastră, atunci: bogat sau sărac?

- Mijlocaşi, aşa ne consideram; structura societății era: burghezia, adică Apostolescu, Marinescu, Cazacii, Davideştii, care aveau averile mai mari, destul pământ, case; mijlocaşii, adică o casă, ceva pământ-nu prea mult, copii; şi săracii, care nu aveau nimic fiind slugi la burghezi sau la mijlocaşi. Noi aveam pământ, casă, posibilități să mergem la şcoală-şapte clase, cum era vremea; ulterior, după mine, părinții l-au dat pe fratele meu, al treilea, la şcoală.

- Dumneavoastră, ca să mergeți la şcoală, cât plăteau părinții?

- Nu, nu se plătea, era gratis. Dar nu mergeam la şcoală decât puțini, majoritatea erau analfabeți, la fel ca bunica şi bunicul meu. Părinții, nu s-au opus, din contră au insitat să merg la şcoală, căci şi ei aveau şcoală. De fapt ei mă învățaseră socotelile simple, deja şi câteva litere.

Banii în casă erau aduşi prin negustorie sau prin munca cu căruța.

- Mă iertați că vă întreb, insist, sunt foarte importante lucrurile acestea, constituindu-se într-o istorie vie, cât era ziua de lucru pe vremea aceea? Cât primeai dacă lucrai o zi?

- Doi lei!

- Şi un ou? cât costa un ou?

- Douăzeci de bani, cam zece ouă ziua de lucru.

- Extraordinar!...ieri am cumpărat zece ouă şi am dat zece lei! de cinci ori s-a degradat viața, acum. 2015 acum, 1933 atunci. În 1970 un ou era treizeci de bani! Avea dreptate profesoara mea de socialism, doamna Gibă, când ne spunea că atunci, în 70, România a atins nivelul din 37! Majoritatea vorbeam cu „doamna”-„domnul”...în cartier şi la şcoală. Dar i-a spuneți-mi, hainele de şcoală le primeați, se cumpărau? Cam cât costau? Pe vremea mea, un costum de liceu costa două sute 200 de lei, salariul unui muncitor calificat fiind de două mii de lei...

- Hainele nu se cumpărau, se făceau. Mama sau bunica mea făceau hainele din lâna de la oi, bunicul meu având câteva oi; mai făceau ie pentru „nădragi” care apoi erau duşi la croitor, în sat. Cămăşile erau făcute din cânepă din producția proprie, adică: sămânța o semănau pe parcele de cinci metri pe douăzeci metri, iar noi, copiii, dădeam cu praştia în păsări să nu fure semințele. Toamna o scoteam, o făceam legături, „mănuşi” de zece-cincisprezece fire şi o duceam la topit în apă, pe izlaz, două săptămâni. Duceam cu spinarea douăzeci de „mănuşi”, la iazul de la moară, le puneam lângă iaz; se făcea acolo o baltă mare cu pietre, acolo puneam legăturile, stăteau două săptămâni în apă, apoi se cojeau firele, se puneau la soare, se uscau; în urmă se scoteau toate bețele, rămânâd cânepa. După aceea mama le băga în pieptene, unde le făcea fir mic, apoi torcea cânepa cu fusul făcând un fir subțire, o punea în război, şi uite aşa ieşeau izmenele. Aşa ca o glumă, noi, până la şapte ani, nu purtam izmene dar, mergeam şi strigam la moşii

satului: „Moşule ai izmene? Ia ridică cămaşa!”. Unii, nu aveau, iar de chiloți, nici că se vorbea atunci.

- Dar până la şapte ani, ce purtați?

- Nimic! Cămaşă lungă, iar de la şapte ani aveam izmene. Mai aveam ciorapi făcuți cu cârligul, iarna, până la genunchi. Acum oamenii sunt boieri, dar eu, nu am văzut chiloți până nu am plecat în armată.

Ca o paranteză, despre casă: tata a făcut casă cu două etaje, cu beci şi scară spre etaj. Casa în care m-am căsătorit era făcută de tata. Apoi am făcut şi eu casă.

Dar, revenind la îmbrăcăminte, în picioare, prima dată, am încălțat opinci de „tablă” adică din pielea calului sau din şoricii de porc; dar, numai cei săraci aveau talpă din şoricii de la porc; noi păstram şoricii pentru mâncare. Prin 1934-1935 tata mi-a cumpărat opinci de cauciuc, atunci apăruseră, şi opincile mele de „tablă” le-am lăsat fratelui. Apoi au apărut scarpeții, tot aşa rămâneau de la frate la frate; tatăl nostru, cumpărând câte o pereche, doar. Perechea din 1934, de exemplu, a purtat-o inclusiv fratele meu născut în 1945! Nu apăruseră ciorapii de bumbac, aveam obiele, adică porțiuni din ie țesută în război, cam patruzeci cm lățime şi şaizeci lungime, şi înfăşuram piciorul, apoi îl băgam în opincă. Mai apăruseră „turecii”, adică, din obială cusută ca ciorapul în formă de cizmă.

- Când mergeați la târg cu tatăl, cu căruța, ce aveați? cai, boi?...

- Cai, dar aveam şi o gospodărie de zece oi, două vaci, doi cai, douăzeci-treizeci de păsări; zece-cinsprezece curci, şapte-opt gâşte. Mama, de la vacă mulgea laptele, trei-patru

litri de două ori pe zi; scotea untul şi mergea la Horezu sau la Govora ca să ia bani pentru biserică. Sau ouăle de la găină, pe douăzeci de ouă lua patru lei.

- De ce mergeau la Govora şi Horezu?

- Erau deja oraşe şi se organizau târguri mari. Duminica, în Govora, iar în Horezu, sâmbăta.

- Ce mai cumpărau? Bomboane, nu cumpărau, de exemplu? Şi mama, marţea, prin 1960, mergea la târgul de săptămână, pe maul Olăneştiului, pe faleză cum îi spune acum, şi vindea haine vechi. Era sărbătoare când se întorcea de la târg...

- Câteodată, mi-aduc aminte; prima bomboană pe care am mâncat-o a fost de la străbunicul meu, Marinescu Gheorghe, care avea prăvălie în Pietrari. La prăvălie se vindeau bomboane, zahăr, şireturi, opinci, chibrituri, lumânări, dar nu ciorapi sau piepteni.

- Dar primarul, ce era? Burghez sau...?

- Burghez, bineînţeles; primul primar de care am auzit a fost Toma Cazacu, 1903-1915, după care au venit Căpăţâneştii, Davideştii, apoi, iar Cazacii!

- Ăştia, cum ajungeau primari? se numeau dintre cei mai buni gospodari? ...cum îmi spuneau mie, când eram copil, probabil, să nu spun prosti pe la şcoală, printre vecini. Se moşteneau unii pe alţii? Mi-aduc aminte, că, la Râmnic, după 1950, au pus primar sau cum s-o fi numit atunci, un ţigan. Normal, eu stăteam în „Ţigănie”- cartier căruia noi „ţiganii” pentru a schimba logica strâmbă i-am zis mai apoi „Versail”...Era cartier ca lumea. Mari oameni au stat acolo, foarte mulţi străini. Prietenul meu Poe şi-a descoperit o însemnare pe care a publicat-o în ziarul său „Buletin de

Istorie a Presei”, că gazda sa, Coana Anica, Cernea o chema, avea o poză cu ea tânără când locuia la Viena!? Şi Limbă, bateristul de la Restaurantul 1 Mai, pe nume real Codreanu, venise de la Drăgăşani şi nu era născut pe aici, iar noi, ăstora, le spuneam ţigani care vezi, chipurile, după Tamaş, directorul de la Arhive, erau ţiganii robi de pe moşiile Episcopiei! Eu de mult am descoperit, din cimitirul eroilor din Cetăţuie, că ăştia, neam cu Cernea, sunt de pe alte maluri ale Dunării... mai e şi Copetti, şi Horia Moculescu care se trag din italieni şi alte cele, deşi stăteau în Ţigănie... Deci, cum se numeau primarii, atunci prin anii ‘30? Versaiul era în anii şaizeci un cartier care umplea la refuz tribuna de la stadionul 1 Mai, tribuna frizerilor, trei mii de locuri, şi, care, niciodată nu aveau acces la tribuna doctorilor, acoperită, şi care avea cinci sute de locuri. Era cartierul cu cei mai harnici oameni din oraş, frumos, iar acum este şi mai frumos, cel mai frumos din Noul Râmnic.

- Primarii se numeau prin alegeri. Erau partide înainte! Când eram eu copil, prin clasa a doua, a treia, erau liberalii şi ţărăniştii. Cei care băteau mai bine, aveau primar! spune colonelul.

- Organizarea comunelor, satelor era ca acum?

- Apăruseră judeţele, oraşele, plăşile, comunele, apăruseră prefecturile...

## 3. Mic copil, la vânzare de străchini. Bolnav, la doctorul Hozoc

Nu cred că în copilărie să fi existat cineva să nu gândească în clipele de singurătate, de visare, să se compare cu tatăl său dacă a fost băiat, cu mama sa, dacă a fost fată. Eu spre exemplu, dacă o fată avea mama bătrână şi urâtă, nu mă uitam la ea, nu vroiam să mă „căsătoresc” cu o fată care să ajungă ca mamă-sa. Nu ştiam pe la şase, şapte, opt ani, poate şi nouă, că băieții se însoară şi fetele se mărită. Dar ştiam că fiecare trebuie să ajungă tată sau mamă. Când mă uitam la tatăl meu pe care-l consideram cel mai frumos om, şi înalt, mă gândeam: oare când o să ajung ca el, să privesc atât de sus, pământul... Să vin acasă de la servici şi să mă culc cum se culca nenea vecinul, maior subțire şi înalt cu tanti vecina, ea, aşteptându-l într-un capot lung, parțial desfăcut şi, înlănțuindu-l cu mâinile, şi trăgându-l spre pat. Vedeam dorita scenă printr-o gaură în gard. Să merg ca tatăl meu la servici, să am salariu, şi de ce nu, să am soție ca mama... Cred, chestia cu înălțimea i-a frământat pe toți copiii, de grădiniță şi şcoală primară! Dar să mergi la servici, când merge el, să intri în clădirea mare din centru, acolo unde intră el! să-l vezi la birou! să-l vezi pe domnul şef! cel care-i dădea pachet de Crăciun să ducă la cei de acasă! şi ce pachete! ...Dar copilul din sat care are tată cu

car cu boi sau căruță şi cai! E he hei, ce gânduri şi vise avea el...

Pe timpul copilăriei 1930-1932, îmi povesteşte domnul colonel, a plecat cu tata „pe drum”, aşa se zicea, cu căruța cu mere etc., în vacanța de vară. În 1931 de exemplu a plecat către Caracal, în 1932 a plecat către Târgu Jiu, Turnu Severin, într-o comună, Broştei, din județul Mehedinți. Acolo, tatăl a tras la un han, a deshămat caii, le-a dat fân şi pe Ghiță l-a trimis spre căutare de ceva, hrană:

- Mergi şi tu, şi pune o trăstuță la gât, ai grijă să nu te muşte câinii, şi cere şi tu de mâncare la o femeie, spune că ți-e foame, că nu ai ce mânca.

Şi dacă i-a zis el, s-a dus.

- Bună ziua, bună ziua, nu-mi dai şi mie o bucată de pâine că sunt sărac, sunt singur, i-a zis femeii care a ieşit la prima poartă, o casă nu prea arătoasă.

- N-am muică, îi spuse răutăcios femeia.

Se duse mai departe la o casă mai bogat împodobită, bătut în poartă şi cineva, de pe drum, care tocmai trecea ăi zise:

- Vezi că acolo e boier, şi nu te bagă nimeni în seamă! Copilul insistă:

- Bună ziua, bună ziua, nu-mi dai şi mie o bucată de pâine că sunt sărac, sunt singur. Îl auzi o femeie care veni la poartă şi îl luă lângă ea, întrebându-l:

- Îți dau, îți dau, dar să-mi spui de unde eşti?

- De la Vâlcea sunt.

- Şi cu cine ai venit?

- Sunt cu tata, cu căruța.
- Şi ce ai în căruță?
- Străchini.
- Nu vrei să îți dau o pâine pe o străchină? Mai ai frați?
- Da, mai am frați. Trei, mai mici ca mine.
- Hai să mergem la căruță. Eşti la şcoală? Şti carte? Ia scrie: „mama”.

Copilul a scris: „mama”.

- De ce cerşeşti? Nu vrei să vii la mine să trăieşti mai bine? Că uite, eu nu am copii? Te învăț carte, mai departe.

El când a auzit, i-a zis:

- Da, vreau! Dar trebuie să merg la tata să văd ce zice şi el.

Femeia i-a adus pâine, vin, şi au mers împreună la căruță.

- Bună ziua nene! Al dumitale e copilul ăsta?
- Da! zice Giurcă.
- Păi şi de ce îl trimiți la cerşit?
- I-e foame şi lui, şi nu am ce să îi dau să mănânce.
- Dar ce ai în căruță?
- Străchini, ce să am?
- Farfurii ai?
- Da, am şi farfurii.
- Uite, îți dau o pâine şi îmi dai o străchină.
- Nu, îmi dai mălai. Aşa le vând.

A luat femeia o străchină şi o farfurie, pe mălai.

- Dar, nene, când îl dai la şcoală?
- Acum îl dau, dar ştie carte că l-am învățat eu.

- Uite, vreau să-ți fac o propunere. Am înțeles că mai ai acasă copii. Nu mi-l laşi mie aici să îl fac, eu, boier?

S-a gândit Giurcă Ion, tatăl, şi îi zice copilului:

- Băi, tu vrei să rămâi aici?

- Da, vreau! că vreau sa merg la şcoală, vreau să mă fac om mare!

Şi atunci, copilul îl aude pe taică-său, spunându-i femeii:

- Nu sunt de acord, să-l las, că e cel mai mare şi cel mai cuminte, dar o să discut cu soția şi o să vin înapoi, în caz de este şi ea de acord.

Apoi l-a certat, zicându-i că îl dă el la şcoală. Acasă, bucuros, Ghiță i-a zis mamei:

- Mamă, eu te părăsesc, merg la şcoală, dar nu aici!

Mama şi tata au discutat şi nu l-au lăsat. Dar el, carte, tot a învățat.

*

- Pe data de 24 mai 1932 tatăl meu m-a adus cu căruța la Vâlcea (la Râmnicu Vâlcea a vrut să zică, dar aşa era obiceiul), povesteşte Gheorghe Giurcă şi, continuă:

- Fusesem la Horezu, în luna aprilie, fiind bolnav. Aici, după o şedere mai lungă, doctorii au zis că ar fi bine să mă aducă la Vâlcea unde erau aparate de investigație mai performante, pentru plămâni. Mama nu a venit cu noi, şi tata a oprit în zona Costeştiului, căruța; a adăpat caii, mi-a

dat şi mie o cană cu apă, eu nu m-am dat jos din căruță, însă, pe drum m-a apucat durerea la stomac şi i-am zis tatei să aibă grijă de mine şi să nu mă lase să mor, că vreau să trăiesc...

- Aveți grijă de mine, nu mă lăsați să mor, că eu vreau să trăiesc!

Am intervenit:

- Faptul că v-au murit două surori înainte, până să veniți pe lume, v-au trezit frica de moarte. Mie, spre exemplu, mi-era frică de moarte, ca să nu mă nasc iarăşi-din nou-în pielea copiilor de măturători care locuiau, undeva mai jos de noi, pe stradă, şi erau săraci!

Povesteşte Gh Giurcă:

- Îmi răspunde tata: „De aia merg cu tine la doctor ca să te faci sănătos”. După câteva pastile m-a mai lăsat durerea. De fapt aveam apă la plămâni, şi care radia durerea de la stomac.

Mama era gravidă, avea meseriaşi la casa care o făcuse tata şi trebuia să o termine, casa era din lemn. Pe 23 a venit moaşa mea, Ana, şi cu bunica, şi l-a obligat pe tata să mă ducă la doctor. Meseriaşul i-a zis tatei: „Nu-ți lua nevasta cu tine, că naşte în căruță!”

L-am întrebat, acum, pe domnul colonel:

- Aveați moaşă în sat?

- Ce moaşă? Nu era nici o moaşă, era una pe comună care tăia cu foarfeca cordonul.

- Noi am plecat de dimineață tare şi pe la zece am ajuns în Vâlcea, nu Vâlcea cum o ştim noi azi, cu blocuri, erau numai case mici, cea mai mare clădire fiind una, o pensiune, cu cârciumă jos şi etaj sus, pentru dormit. Am intrat într-un magazin-cafenea în care se servea ceai cald şi pâine, am mâncat pâine albă cu ceai cald, pe urmă am mers la doctorul Hozoc, în clădirea sa care era lângă Liceul Lahovari, peste drum.

Am intervenit:

- Două sute de metri, mai sus, înspre nord, era Podul lui Mandi sau lui Hozoc, de fapt era un pod de beton pe sub care trecea un canal de ape pluviale, scurgeri, dinspre partea de nord a Capelei, acum strada Sf. Calinic. Celebru pod fiindcă de-acolo începea cartierul „Versail". Țigănia, cum i se mai zicea era localizată, mai înainte, de la Crucea de piatră, din sec XVII de peste drum de strada „Danil Ionescu", lăngă casa lui Gheorghe Popescu, unul din şefii legionarilor care au finanțat grupul de partizani, în devenire, de pe Muntele Arnota, şi  până în dreptul locuinței lui Vasile Jianu, cel cu motorul de tăiat lemne, puțin mai jos de el, lăngă Cerbu, unde era alt canal care trecea pe lângă Alimentara „Jiul", celebră şi ea fiindcă aici alimentau sutele, miile de maşini de nemți care se întorceau de la Mare; şi-l goleau de salamuri şi parizer, brânză şi caşcaval (sic!). Ce magazin, ce alimentară, cu de toate, doi lei „chilu" de vin vărsat...1958-1970.

- Doctorul Hozoc m-a pus la raze şi i-a spus tatei „aici este apă!”, referindu-se la plămânul meu. Mi-a dat medicamente, apoi, pe la ora unu la amiază, am trecut prin târg, şi tata mi-a cumpărat o muzicuță. Eu, mândru ce eram, am început să cânt cu ea, mergând pe drumul către casă, şi tot cântând, pe la ora trei după amiază am adormit şi muzicuța mi-a căzut din căruță. Tatăl meu, când nu mai aude muzicuța, se uită la mine şi strigă: „Bă, ce ai făcut, ai adormit? Unde e muzicuța?”. Nu mai era, cautam prin căruță, dar nu am găsit-o. „Stai lângă cai, aici, că mă duc s-o caut!”

A găsit-o, a venit înapoi, m-a luat de-o ureche şi mi-a zis: „De ce nu eşti cuminte? Să nu o mai pierzi”.

Eu am stat în căruță treaz, ajungând noaptea, la ora zece, la Pietrari. Acolo, mătuşa Ana ne aştepta şi a strigat către noi: „Bine că a dat Dumnezeu şi ați ajuns cu bine, că de acum mai aveți unul! de acum aveți doi băieți! Mama născuse pe Gavril cel ce acum este la Timişoara. Tata era bucuros că mai are un băiat, eu, la fel, că am încă un frate.

*

- Domnule colonel, când ați văzut prima maşină, primul avion? Eu am lucrat la Fabrica de avioane din Craiova, mă rog, în 1977, şi ştiam că traseul zborurilor de încercare şi de antrenament de la baza militară ajungeau şi la Vîlcea, peste Pietrari. În 1977. Dar dumneavoastră mi-ați zis că

încă din 1927 exista o cursă Bucureşti-Paris care trecea pe deaspra Pietrarilor. Desigur, ați aflat asta mai târziu.

- Nu foarte târziu. Noi copiii din Pietrari am cunoscut avionul înaintea maşinii tocmai datorită acestei curse. Când le auzeam, şi le vedeam, ziceam că sunt ciori negre! treceau pe deasupra Pietrarilor.

- În 1922 serviciul de Poştă francez a organizat primul zbor, test, pe o rută Paris-Bucureşti, iar după 1927 lucrurile s-au dezvoltat, i-am zis.

- Eu, prima dată, în maşină, m-am urcat în 1933-1934.

- Făcând o paranteză, cum a fost când au apărut prima dată avioane pe cerul Pietrarului?

- Oamenii, având numai căruțe la vremea aceea, au început să discute intre ei, zicând: „lasă că o să vedeți voi ce o să fie, o să vedeți avioane, cum sunt ciorile acum”.

- Am o nelămurire. Am observat, colegii de la țară, când eram elev, îmi spuneau că ei beau vin de mici copii, că aşa le dădeau părinții. Nouă, cel puțin în familia mea, orăşeni, până la optsprezece ani, părinții nu ne lăsau să ne atingem de băutură. Se ascundeau, când beau ei, de noi. Ăştia obişnuiți, de mici, continuau să bea normal, puțin şi după majorat în timp ce noi dădeam iama la băutură... La ce vârstă beau copiii, la dumneavoastră? La ce vârstă beau vin?

- Da, beam, de mici, vin. Noi aveam vie mare, făcând câte cincizeci-şaizeci vedre de vin sau țuică; eu beam şi țuică, şi vin. La masă aducea mama cu cana vin şi ne dădea la toată lumea. Mama, fără să îi spună lui tata mai căuta să vândă din butoi...cinci litri la zece lei; doi lei litrul de vin!

Da, ce spuneam mai înainte, că, la mine, la Băcănia „Jiul” scria pe ditamai butoiul, „2 lei/ kg”, cu cretă scria, chiar aşa. Aşa şi în piața Matache din Bucureşti, unde trăia sora mea, nevasta lui Petru Manzur, de la Televiziune, aşa peste tot, era în anii 60 şi ceva. Sau ca la Paris în 1990, unde o sticlă de vin „de pays” era un franc litrul, şi litrul de apă minerală era cinci franci!

... Eu am învățat la şcoală că Romania a fost cea mai bogată, în 1937!

Ne spune în continuare Gheorghe Giurcă...

- Bogăție era. Dintotdeauna, am fost cea mai bogată țară...

- Am observat că nu faceți niciodată politică, nu spuneți nimic despre nimeni, nu comentați, deşi, vă văd tot timpul la Bibliotecă, citind ziarele!

- Eu am fost militar, şi, întotdeauna am lăsat politica afară, la uşă, atunci când am intrat acasă-în casă, la servici, şi oriunde altundeva!

- Nici un pic, chiar nici un pic? un dram de ceva mai picant?

- Deloc, şi înainte de a fi militar, şi majoritatea neamului meu. V-am spus: când se numeau-alegeau primarii, se luau la bătaie, ori nouă nu nea plăcut violența. Noi luam de la toți, şi dădeam la toți.

- Am văzut la David, ăştia din Pietrari, rude cu dumneavoastră, un cavou cu boltă-cupolă semisferică... cum nu am mai văzut!...ceva evreiesc?

- Nici vorbă, doar ați participat la concepția Troiței din intersecție, de lângă Sărata!

- La cavoul lui tata, din cimitirul Cetățuia, planşeul este piramidal-uşor, în patru ape. Dar, la Pietrari iată, constructorii Triței dumneavoastră au ales această formă, grea, de semisferă, aşa cum este cavoul familiei David din curtea Bisericii. Eu doar i-am dat splendoare, asemuind-o cu cerul... Şi totuşi, sfera asta solemnizează noua construcție, deşi, mult mai scundă decât celebra şi uluitoarea Troiță din lemn, din intersecție, operă a meşterului Dumitru P. Dumitrescu din Costeşti, un adevărat sculptor, bunicul cercetătorului Dumitru Bondoc, ... o concurează!

# 4. Şcoala

Ne spune Gheorghe Giurcă, destul de solemn...

- Încă din timpul copilăriei, din momentul conştientizării la viață, acel început în care lucrurile se arată, toate, ca având un rost al lor; început, în care întrebările sunt mai multe decât răspunsurile, am înțeles, că responsabilitatea este prima regulă a devenirii personale în concordanță cu elementele sociale din jur; m-a preocupat foarte mult acest proces îndelungat al cunoaşterii, înțelegând, că, a doua zi, următorul an, trebuie să fiu mai bine pregătit. Că trebuie să învăț, trebuie să fiu mai deştept. Recunosc că mi-am dat seama, încet, încet că trebuie să fiu mai înțelept. Ori, înțelepciunea se câştigă prin disciplină şi prin studiu. Foarte mult studiu.

- Şi eu mă mir, când, zi de zi vă văd la Biblioteca Județeană, studiind ziarele... Ambii părinți au vrut să faceți carte? să învățați?

- Da, ambii, chiar de când aveam cinci ani, mama m-a învățat să scriu cu condeiul pe tăbliță, că nu exista cretă în aceea perioadă. Întâi Abecedarul, apoi numerele, tabla înmulțirii, astfel încât la şapte ani ştiam alfabetul, să scriu, să citesc pe litere, să socotesc, să scriu cifre şi să cunosc semnele matematice. Când am intrat la şcoală a fost pentru mine un real avantaj.

- Dar, când ați intrat la şcoală? Şcoala din sat?

- Şcoala am început-o în sat, respectiv Pietrarii de Sus, clasele unu-şapte.

- Ce fel de tăbliță aveați pentru condei?

- Cam cât coala de hârtie, din material ca la oale, din lut; condei se numea celălalt obiect, fiind de fapt o mină. Se ştergea cu guma sau cu mâna.

- Noi mai foloseam şi miezul de pâine, când nu aveam gumă...

- Am intrat la şcoală în anul 1932, 15 septembrie, patruzeci şi doi de elevi, clasa întâi, şi am terminat clasa a şaptea, treizeci şi şapte de elevi. Am lipsit treizeci-patruzeci de zile din cauza unei boli; astfel că în anul 1932, luna mai, 24, doctorul m-a trimis la băi terapeutice. Am absolvit clasa întâi cu premiul întâi.

În vacanța din anul 1933 am plecat cu tatăl meu cu căruța cu sare şi cu străchini către Slatina, în județul Olt, la reîntoarcere am găsit în localitatea Dumitreşti, acelaşi județ, Olt, un loc cu papură; mi-am adus acasă, pentru şcoală, având temă de vacanță lucru manual din papură, lemn, din cânepă etc. Eu am făcut un car cu boi în miniatură. Clasa a II-a am absolvit-o tot în Pietrari cu locul doi, locul unu fiind luat de Moghină Maria, actual doctoriță. Învățător l-am avut pe preotul Sacerdoțeanu Gavril, zis Biluță, satul Bârzeşti. Pe timpul şcolii am participat la activități culturale, îmbrăcat pădurar sau în costum național, în clasa a VI-a, într-o piesă de teatru. Deasemena am participat la două concursuri; în anul 1938 în luna iunie, înainte de a se termina şcoala, s-a făcut un concurs la mănăstirea Bistrița, unde au participat douăzeci şi opt de comune, fiecare comună, cu doi elevi. La noi au fost doi din clasa a VII-a,

adică eu şi cu Moghină; învăţător a fost Getă Zamfirescu. La timpul respectiv nu erau profesori, ci numai învăţători.

- Aveaţi mai mulţi învăţători?

- Numai unul aveam, nu erau încă profesori.

- Am înţeles.

- Învăţătorul expunea toate materialele pentru cele cinci-şase probe. La concursul de la Mănăstirea Bistriţa, eu am luat locul întâi.

- Pe cele douăzeci şi opt de comune?

- Da. Moghină nu a luat nici un loc. Am avut la proba de matematică, patru probleme, şi eu le-am rezolvat pe toate.

- Pe vremea aia elevii copiau, încercau să copieze?

- Încercau, da, şi atunci. Am fost fericit când învăţătorul Getă m-a luat în braţe şi m-a lăudat.

În clasa a VII-a am participat la alt concurs pe şapte comune, la şcoală, examen de absolvire de clasa a VII-a în concurenţă cu alte comune: Stoieneşti, Bărbăteşti etc. Am luat locul întâi pe comună, un subiect a fost comun pe toate zonele.

- Ce materii aveaţi la şcoală?

- Citire, aritmetică, geografie, istorie, biologie, desen, muzică, religie şi lucru manual. Până în clasa a IV-a aveam patru materii.

- Dar pe pereţii clasei ce tablouri atârnau?

- Aveam icoane, aveam tablouri cu oameni de ştiinţă, deasemenea, cu Sadoveanu. În 1936 în clasa a IV-a, începuse războiul în Spania. Într-o oră de clasă a venit un alt învăţător, el ne-a spus că o să înceapă un război. În 1937 ne-au făcut străjeri, în cadrul şcolii. Am primit insignia de străjer, cum ar fi pionierii de ieri. Când mergeam în curte

aveam ore de străjerie, mai jucam în pauze mingea şi țurca, oina. Ne obliga pe fiecare elev să aibă mingea lui făcută din păr de vacă. Erau orele de mişcare, nu se numeau ore de educație fizică. În pauză ne jucam în curte iar după ore mai jucam oină, cam o oră.

- Cum era jocul acesta de oină, în câteva cuvinte, l-am întrebat eu... Se spune că este jocul nostru național.

- Un om stătea să apere un pătrat, îmi spune Giurcă, la centru era un cerc unde stătea alt om, care pleca, după ce arunca mingea, iar eu cel din cerc o prindeam şi o dădeam înapoi...

- Păi şi noi, i-am spus eu, jucam în copilărie „țurca”, ceva asemănător şi mai simplu, unu contra unu...Spiru Haret a introdus jocul de oină în şcoala de toate gradele, încă din 1898.

- Alții jucau „nasture” sau dădeau cu banul la zid, la zidul scării sau „nuca” la groapă, mai adăugă Giurcă.

- Terenul de oină, cât era de mare?

- Cam 50 m de la un cap la altul.

- Ați avut şi materia „Purtare”? Aveați uniformă?

- Da, am avut mereu nota zece la purtare. Uniformă aveam numai cămaşa de străjer.

*

- La începutul lunii iunie 1938, povesteşte domnul colonel, era o vreme însorită, după ora unu la amiaz, când, tocmai venisem de la şcolă şi cerul s-a înegrit de nori ne-

grii, temători; un fel de furtună s-a abătut asupra satului şi a început să plouă cu piatră. O furtună care a durat cam douăzeci de minute, după care norii s-au împrăştiat. În timpul acesta eu eram la masă, iar, când a revenit soarele am plecat cu alți copii, şase eram, în Valea Mare, unde oamenii strigau că apa a luat tot felul de lucruri. Noi, fiind mai isteți, am luat nişte crăci, nişte lemne, le-am legat la un cap, cu nod, o sfoară care avea un cârlig la celălalt cap... Am mers în vale, pe malul pârâului umflat. Eu mi-am dat seama că apa era periculoasă, dar fiind grămadă adunați, am alunecat atunci când am aruncat cu dreapta prăjina după o scândură, iar cu stânga m-am apucat de un anin mai subțire. Legătura mea s-a împleticit, nu venea spre mine oricât aş fi tras, şi apa m-a luat la vale... În gândul meu eram deja înecat, parcă şi acum visez că eram în mijlocul apei, când m-a săltat un val la suprafață. Instictul meu a fost să mă prind de o ramură de salcâm, de fapt era un vârf de salcâm. Aşa am scăpat miraculos, cu viață. Toată lumea credea că m-am înecat. Printre altele, trebuie să spun că proiectul meu de acum, de a construii o troiță, s-a datorat şi acestui fapt.

*

- În vacanțe lucrați pe lângă casă, ajutați părinții? domnule colonel?

- Da, cu căruța, la oi. Tata avea zece oi. Eu şi cu încă doi băieți, curioşi, am făcut târlă la capătul pădurii, din luna

mai 1933 şi până în septembrie, am stat toţi în târlă, am învăţat cum se mulg oile, cum se face caş, făceam mămăliguţă, la tuci.

- Şi cum se face brânza, ne povestiţi şi nouă?

- Se mulge oaia, se pune la fiert laptele, apoi se strecoară într-un sac de tifon, se scurge laptele, rămâne grăsimea; şi, practic, dintr-un litru de lapte făceam un sfert de brânză. După ce se mulge laptele, se lasă într-un vas, dar nu multcă se strică-şi se face zer. Brânza se face pachet şi se lasă o zi. Apa o aveam din izvoarele din împrejurimi, din pământ. Dimineaţa mulgeam oile înainte de păscut. La o săptămână unul din noi mergea să ia alimente din sat, mălai etc.

- Domnule colonel, dar în timpul şcolii aveaţi teme pentru acasă? Mie de exemplu îmi displăcea să stau la şcoală cinci ore, apoi să fac acasă tema la fiecare materie...Să mă pregătesc pentru a doua zi. Îmi era groază de şcoală. Când eram în vacanţă iubeam şcoala, fiindcă abia aşteptam să se termine vacanţa şi să mă întâlnesc, iarăşi, cu colegii, cu prietenii, cu dealurile unde chiuleam!...grădina Episcopiei, dinspre Capela, era cel mai frecventat loc.

- Da, aveam teme de casă, scrise, dar şi de învăţat poezii. Se puneau note, de la unu la zece.

*

În luna decembrie, 1933, când a fost asasinat primul ministru I. G. Duca, în timpul ceremoniei de înmormântare care a avut loc la Urşani, judeţul Vâlcea, Gheorghe Giurcă

era elev de şcoală, în clasa a doua. A fost lăsat supraveghetor în clasă, căci învăţătorul, preotul Sacerdoţeanu, a intrat împreună cu toţi învăţătorii în cancelarie, unde au ascultat ceremonialul de înmormântare la aparatul de radio, al şcolii. Între timp, elevul Giurcă s-a dus la cancelarie să raporteze ceva învăţătorului. El nu l-a lăsat să vorbească şi, atunci, pentru prima dată a avut ocazia să asculte un radio, în 1933. Auzise prima dată, de radio.

În copilărie, 1928-1937, ţinea legătura cu o femeie în etate, de o sută şapte ani, care îi era vecină, Ţepuş Anica, născută în 1832 şi decedată în 1939, cea mai bătrână femeie din sat. Într-un fel, o ajuta.

- Când eraţi copil tatăl dumneavoastră făcea politică, domnule Giurcă?

- Nu, nu făcea politică, dar era simpatizant al liberalilor. Unii erau profesionişti, făceau politică în sat, cum ar fi liberali ca Apostolescu, Cazacu etc. În comună erau două linii politice: liberalii şi ţărăniştii. Liberalii erau conduşi de Cazacu, Căpăţânescu, Apostolescu, Cicerone şi alţii, iar ţărăniştii erau îndrumaţi de David Nicolae...

- Da, ca mai peste tot, ţărăniştii fiind mai de stânga. Şi care era calea de urmat, pentru a fi liberal sau ţărănist?

- Îmi aduc aminte, în 1937, atunci când au fost aleşi liberalii, că, au mers până în 1938; apoi au venit legionarii până în 1940; au fost alţii care îi contraziceau, dar tot ei erau la putere. A fost luată chiar şi Primăria şi condusă până în 1944, de un legionar.

- În comună erau comunişti?

- Atunci nu, nu se vorbea de aşa ceva.

# 5. Cetățeanul (1938-1948)

Înainte de a termina şcoala primară, chiar în cursul anului 1937, pe Ghiță, numele de alint al domnului colonel, îl bătea gândul să meargă la liceu; dar, cei care mergeau la liceu trebuiau întâi să meargă la gimnaziu după clasa a IV-a, la Govora. Unii au mers, cum ar fi copilul învățătorului, David, dar şi alții... Părinții lui nu aveau posibilitatea să-l înscrie la şcoală. Totuşi, bunicul le-a spus părinților că n-ar fi rău să dea copilul la şcoală, mai ales că toată lumea din sat, din familiile satului, le spunea părinților că Ghiță învăța bine, că era isteț şi că poate ajunge om mare...dacă va merge, mai departe, la şcoală. Şi a mers. Vezi bine însă că năravurile cetățeneşti, cărăuşia fiind altceva decât munca de zi cu zi a țăranului, un aspect mai evoluat al vieții în comunitate-mai ales cea în care mijlocul motor era cel al cailor-nu l-a părăsit pe părintele lui Ghiță, şi, astfel, în vara anului 1938, luna iulie, după terminarea şcolii, în ziua de marți, acesta a plecat cu tatăl său, şi cu fratele, să facă un transport cu var, să vândă var, pe un traseu destul de aventuros...Au încărcat şapte sute de chilograme de var în comuna Costeşti, pe care trebuiau să le vândă prin satele şi comunele din jur. Spre seară au terminat de încărcat, apoi au luat drumul Tomşanilor, cu toate că se făcuse noapte. În cursul acelei nopți au dormit în căruță, caii, primind

atât fân încât să nu-i trezească... Au plecat a doua zi, de dimineață, spre Floreştii de Jos, unde sperau să vândă var şi să cumpere porumb măcinat. Dimineața la ora şase au coborât coastele grele din Floreştii de Sus, apoi au mers în Floreştii de Jos, iar, la ultima pantă, după ce Ion Giurcă i-a dat jos din căruță, i-a pus să facă cu schimbul la mânatul calului, alternativ, cu mersul pe lângă căruță. Le-a lăsat instrucțiuni: când ajung la Dobriceni, aproape de Frânceşti, unde se află o pădure, să se odihnească, să nu uite să dea la cal de mâncare, apoi să continue drumul către Băbeni. El, bătrânul Giurcă, tată şi gospodar, a hotărât să-i instruiască prin experiența proprie, faptă, se descurce cum s-ar spune, singuri! şi i-a părăsit, luând-o spre Floreştii de Jos şi mai apoi, peste deal, la Pietrarii de Jos unde avea locul şi trebuia să cosească fânul!...Gică şi fratele au urmat indicațile tatălui şi au mers către Dobriceni, Gică pe jos şi fratele său în căruță, apoi, schimbând locurile, până au ajuns în pădurea de care le vorbise tatăl. Acolo au tras căruța din drum, s-au urcat în căruță şi au dormit până i-a trezit nechezatul cailor, care nu mai aveau fân. Au ajuns la Frânceşti, apoi la Băbeni, apoi la Slăviteşti. Aici, un consătean, tot cu căruța cu var, i-a apostrofat că erau singuri, fără stăpân. Iată, cărăuşul, nu putea, nu avea voie, în acelaşi timp, să vândă var şi să cosească pe tarlaua proprie, fân! Băieții, copilandrii, totuşi, au înoptat la Slăviteşti, apoi am mers către Ioneşti, a doua zi, dimineață. Erau instruiți ca atunci când ajung la Ioneşti să strige: „var, var!”... şi, dacă iese lumea să întrebe prețul, să spună: „doi lei pe chil”. Cântar nu aveau, ca să nu li-l fure careva. Iată, o femeie vine şi îi întreabă: „Cât este varul?” şi îi mai şi întreabă: „Da de ce

sunteți aşa de mici? Cum umblați voi cu căruța? unde este tatăl vostru?”...

- E la război maică!

Apoi, femeia prăpăstioasă, pe drept cuvânt-nu aşa? a venit cu un coş să cumpere zece „chile” de var; dar pentru că nu aveau „talanță”, şi nu puteau cântării, femeia a plecat, lăsându-i baltă! Au trecut de la Ioneşti în Zăvideni. Acolo se înserase, au tras pe dreapta, au vândut vreo cincizeci de chile de var, au calculat banii, i-au ascuns şi a treia zi, vineri dimineața, au mai vândut cinsprezece-douăzeci de chile. Apoi, la amiază, când să iasă din Zăvideni, pe dreapta, îi opreşte un om care i-a întrebat dacă dau varul pe porumb. I-a întrebat cât au, ei i-au zis cât aveau, şapte sute de chile. I-a dus cu el într-o curte, şi a plecat după cântar. Între timp vine o femeie care-i întreabă  ce fac acolo, cine i-a adus şi de ce?

- Vindem varul unui om care ne-a adus aici şi a plecat după cântar.

Ce om, ce var, ce cântar? Să plece repede că ăla care i-a adus aici este un potlogar...Repede, să fugă de-acolo, le-a mai zis femeia; şi au fugit cât i-a ținut căruța încă plină, până au ieşit din Drăgăşani... către Voiceşti. Şi se făcuse noapte, între timp, când le-a ieşit în cale alt om, parcă mai luminos la chip, arătând a om cinstit. I-a întrebat de var, cât au, le-a spus că îl cumpără el, tot, numai să-l schimbe pe porumb. „Aşa să fie”, au zis băieții...

- Da cine eşti mata, nene?

Era administratorul unui conac boieresc... „Haideți cu mine, la conac, acolo îl cântărim şi eu vă dau, dacă aveți şapte sute de chile de var, fără piatră, paisprezece bănicioare cu porumb, boabe. Va trebui să stați la mine până mâine, căci mai întâi îl sting să văd câtă piatră are...” . Au stat cei doi băiețandri, au aşteptat, şi nefiind nici o piatră, au primit paisprezece bănicioare cu porumb pe care l-au băgat în câțiva saci. Apoi au plecat, după amiază, şi mergând spre Băbeni, spre seară, au adormit la o margine de sat, iar caii, mergând după iarbă, au nimerit într-un şanț! Au reuşit să iasă, şi, Duminică seara au ajuns în Băbeni. Luni dimineața, pe la amiază, s-au oprit la moară, unde, cărând sacii în spate, doar doi, au măcinat porumbul boabe din ei. Totuşi, era o privelişte frumoasă să vezi doi copii cum macină porumbul în drumul lor spre casă. Aşadar, trecând pe lângă moară alți cărăuşi, spre Pietrari, şi văzându-i pe cei doi ai lui Giurcă Ion, s-au dus să-i povestească acestuia că, în curând, vor sosi şi cei doi copii ai săi care vor veni cu mălai... Când a auzit „ăl bătrân”, s-a bucurat tare, punând un ceaun cu apă pe foc, aşteptând mălaiul...să facă mămăligă pentru toți.

- Iată-vă deja cetățean, cu experiență, încă de la acea vârstă de copil, totuşi! mai departe?
- Mai departe am rămas cu tata, cu căruța, iar fratele a continuat şcoala. ...Din această cărăuşie, nu pot să uit ce ni

s-a întâmplat pe 21 iunie, când a început pentru noi războiul, în 1941.

- Cînd România a declarat război împotriva URSS şi a ordonat celebrele cuvinte care au rămas ca sfinte în istoria poporului: „Români, vă ordon, treceți Prutul”!

- Eram cu tata la vânzare de străchini. Plecasem din Pietrari şi ajunsesem în Prundeni.

- O ho, ho... E ceva distanță. Cu căruța! am exclamat eu.

- Acolo am înoptat. La doisprezece din noapte toate clopotele răsunau trăgând alarma că a început războiul.

- Era consemnul cum țara se închina în fața sorții, puterii divine, cum se cerea încrederea în Dumnezeu, care trebuia să apere soldatul român.

- Oamenii îşi pierduseră cumpătul, țipau, femeile plângeau. Antonescu dăduse ordin ca armata să treacă Prutul. Am plecat din Prundeni. Jandarmii treceau pe la fiecare ca să îndemne bărbații să meargă la război. Cu greu am vândut marfa; strachina rămânea omului şi noi luam boabele de grâu care umpleau o strachină. Le cumpăram de la Horezu, făcând comandă cu mult timp înainte, când, le şi plăteam, înainte, de cele mai multe ori. Aşa că vânzarea lor era vitală, nemaitrebuind să cumpărăm grâu pentru făină şi pentru animalele din bătătură, păsări etc.

- Cu aceeaşi căruță, aceiaşi cai?

- Nu. În 1943, eu, fiind deja mare am luat căruța vărului meu, Niță Constantin, care plecase militar. Niță îmi lăsase mie căruța. Împărțeam banii pe care eu îi câştigam, eu, punând la bătaie munca mea şi calul, iar el, căruța. Pe Niță ăsta l-au încorporat la Slatina. Într-o dimineață, pe la orele

zece, am avut întâlnire la terenul de instrucție. Am fost acolo.

- E, he, hei de mic ați avut înclinații în arta conducerii, domnule colonel! Nu degeaba ați ajuns mare ofițer, colonel, pensionat în 1981...Ați condus afacerile şi celor plecați pe front; iată, chiar cu capitalul lor!

...

- Bă, care îl şti pe Niță Constantin, din Pietrarii de Vâlcea? îşi continuă fostul Ghiță, dizertația! şi, căutându-l pe Niță la centrul de mobilizare din Slatina.... Apoi am stat de vorbă, i-am dat nişte bani şi el a plecat; a făcut instrucția în 1943, toamna, şi a plecat pe front, la Odessa. A fost rănit. L-au internat la Iaşi, apoi, a venit în concediu militar acasă. În luna iulie, 1944, după ce s-a însănătoşit, a revenit la regiment pe 23 august; a făcut frontul în linia întâi la Oarba de Mureş. A murit pe teritoriul României până a trece frontul, la unguri. Când s-a aflat, el fiind ginerele notarului comunei Pietrari, Mentea Ion-îi ziceam Ion al Ştirbului-acesta i-a făcut ceremonia de înmormântare.

- La Oarba de Mureş a fost rănit şi sculptorul Zorlescu. Mi-a povestit cum a luptat pe linia întâi. Are o sută de pagini scrise despre Oarba de Mureş. Până s-a făcut bine, umblând din spital în spital, plângea că va rămâne infirm de mâna stângă, şi nu va mai putea ține în mână, dalta. S-a făcut bine. Dar, ați văzut, va trimis la mine pentru vulturul pe care el îl credea din bronz.

- Da, aşa este, vă aprecia foarte mult. Mi-a spus: „Vorbeşte cu Cichirdan, că e ca şi cum ai vorbi cu mine”! Foarte frumos în lumea dumneavoastră, a inginerilor, a artiştilor.

- Ei, mai puțin în lumea asta, a „artiştilor”...

- În august 1944, după trecerea trupelor sovietice de la Iaşi spre Bucureşti, eram cu căruța cu mere la Turnu Măgurele. Eu, cunoscând fenomenele războiului, am plecat cu mere la Turnu Măgurele, la lagărul prizonierilor sovietici. Mergeam la gardul lagărului şi vindeam lucruri de care aveau ei nevoie.

- Formidabil! şi Gheorghe Petre Govora, pe frontul de est, peste Nistru, la Bug, îi ajuta pe evreii din lagăr, periclitându-şi viața... Când venea în permisie, i-aducea preotului Marina, de la Biserica de lângă Piața Centrală a Râmnicului, pielicele de miel, astrahan, şi primea în loc lumânări!

- Pe 30 august, când au intrat sovieticii cu tancuri, s-a spart lagărul din Turnu Măgurele, şi au ieşit prizonierii afară.

- Când le vindeați mere prin gard, adică făceați micul negoț, cum arătau prizonierii?

- Arătau bine, ei munceau ziua la calea ferată etc. Cu prizonierii ruşi s-au făcut multe căi ferate...Noi aveam o armată educată şi nu ne-am purtat urât cu prizonierii...

- Aşa spunea şi Napoleon Bonaparte: „Soldați francezi, când cuceriți un oraş, purtați-vă cu cetățenii ca ei să credă că suneți mai buni şi vrednici decît edilii lor”... sau cum au procedat turcii în războiul de independență, din 1877, când Osman Paşa s-a predat cu tot ce era al lui, de la soldat la general, generalului Mihail Cerchez...

- În seara cu pricina, 30 august, am vândut merele foştilor prizoneri ruşi, acum, liberi... Eram cu trei căruțe pline cu

porumb, câştigaţi din banii luaţi pe mere, şi am pornit către casă, către Pietrari.

- Da domnule colonel, şi noi, astăzi, nu mai avem mere că am dezvoltat prea mult cercetarea pe mere, şi ne-au adus mere precum acum roşiile, cu sămânță din Olanda! Să vezi şi să nu crezi, să nu mai aibă Vâlcea mere, adevărate, cum erau cele vândute de dumneavoastră, şi care astăzi nu se mai găsesc pe ici pe colo decât în livezile de pe dealurile dintre Govora şi Pietrari sau prin livezile de la Ocnele Mari!... Şi noi, ăştia de la Forum, i-am tot premiat pe gogomani, doctori, în mere!

- Am ieşit din Segarcea şi am trecut peste câmpie. Pe data de doi septembrie am dat, la ora prânzului, drumul la cai. Pe sus avioanele zburau, escortând trupele ruseşti. În timp ce avionele zburau sus, din întâmplare, a căzut unul chiar lângă noi, la vreo cinci sute de metri. Noi, curioşi am fugit repede la avion. Un pilot a scăpat, era neamț, şi unul a murit. Acesta cerea ajutor. Au venit oamenii din sat şi i-au luat. Seara am dormit la Drăgăneşti, apoi la Slatina. După popasul de la Slatina, dimineața pe la ora cinci am plecat cu caii. Aveam un „copil de cai”, de opt-nouă ani, care avea menirea, atunci când urcam o pantă, să pună pietre la roțile din spate ale căruței. Aşa urcam panta, cu pauze, ca să nu chinuim şi să obosim prea mult caii! Sus, deja era după amiază. Băiatul mergea jos pe lângă cai, cu biciul, cu grijă la coborârea pantei. Eu stam în căruță, să dorm. Şi uite aşa, puştiul urcă în căruță şi, la un pod, răstoarnă căruța! Salvarea a fost că porumbul era vărsat, vraf, şi nu în

saci, căci altfel aş fi murit. Cei ce erau cu mine, cărăuşi în alte căruțe, s-au întors să mă ajute. Porumbul s-a împrăştiat, am mai recuperat jumătate din el. Două zile am stat să reparăm căruța şi să strângem boabele. La 4 septembrie 1944 a avut loc acest nefericit eveniment pe care mereu îl povestesc copiilor mei şi, când trec pe acolo le arăt locul, mereu.

- Dar ruşii, când au venit, cum s-au purtat cu localnicii? Am auzit atâtea lucruri urâte despre ei...

- Nu, se pare că Stalin i-a instruit bine, şi, precum spunea şi Napoleon, au fost civilizați şi ofițerii, şi soldații!...au cumpărat mere; prizonierii au dat la schimb cămăşile de pe ei; izmenele, căciulile etc. Când au venit şi în comuna noastră, căutau cai; deoarece le mureau patrupedele, ne-au luat caii, porcii, păsările, de data asta, însă, fără bani; probabil, sigur, statul nu putea să le asigure ce doreau, căci armistițiul despre asta vorbea; ajutor militar şi întreținerea cu hrană a militarilor.

- Românul şi-a dat singur totul şi, şi-a luat! altfel nu ar fi rezistat! Armistițiul s-a încheiat, desigur, glumesc, vorbesc în parabole, între armata sovietică de la Bucureşti, sau reprezentații ei, şi biata populație română, exemplar de harnică. Statul nostru, niciodată n-a avut onoare, a luat de la săraci şi a dat la salariații săi, şi la veneticii care să-i asigure puterea, şi pe care aşa i-a „cumpărat”. ... Mizerie de stat, de clasă conducătoare, care a ținut satul în întuneric mai rău ca în orânduirea feudală...Mă rog, mai puțin în „epoca” dintre 1950 şi 1989...

- Sovieticii mergeau la primar, iar acesta îi direcționa către gospodăriile cu cai. Atunci era primar Tâlciu Dumitru. Eu eram de serviciu la primărie. Ruşii staționaseră şi făcuseră tabără în Pietrari. Primarul mi-a zis să fug în sat: „Ia-o pe la Sărata, apoi pe Cucurici şi ajungi la Ion al Ştirbului şi-i anunți pe toți să ascundă caii, că au venit ruşii!”. Eu, întâi am fost la mine acasă şi le-am dat ştirea, apoi la ăilalți. Ruşii au venit nervoşi, au găsit câțiva cai şi orătănii pe care le-au luat.

- Uitați, apropo de regimul nou instalat, invers de cum se spune în cartea de istorie, în anii cincizeci, când s-au schimbat banii, dar şi mai apoi, tatăl meu, figurând fără avere, a făcut parte din comisia care schimba banii, rezervele din casă, cum!? cumpărând primăvara recolta, animalele, pe care trebuia să le primească toamna, la noua valoare a banilor...România încă avea o civilizație şi valoare, nivel de trai, asemănătoare civilizației vest şi central europeane!

Continuă Gh Giurcă.

- În 1945 am început să fac negustorie în toată regula, să strâng mere toamna de la cultivatori, să le stochez în magazie, şi apoi să le vând.

- La altă scară, aşa a făcut Iosif în Egipt. A strâns şapte ani recolta de grâu, cînd a mers bine, şi mai apoi a scos-o la vânzare când au urmat şapte ani de secetă!

Şi tot el, netulburat.

- În 1945 lucram tot cu tata şi aveam două căruțe. Avem trei cai noi, şi unul al lui Niță. Eu cu al vărului şi căruța mea, plus calul meu. În acea toamnă, patruzeci şi cinci, am strâns patru mii chilograme de mere, crețeşti şi domneşti, din satul Urşani, de lângă Horezu. Acolo erau mai ieftine față de ale noastre. Le-am adus cu căruța în ogradă şi apoi, le-am cărat cu coşul pe cap, la magazie.

În vara lui '45 Ghiță, de-acum băiat mare, flăcău, s-a gândit să-şi facă casă, una care să fie a lui şi numai a lui, şi, chiar a început s-o construiască. În luna iulie, pe căldură mare, avea nevoie de soare, a tocmit şase zidari, un meseriaş, şi, cu încă patru ajutoare, femei, a făcut douăzeci de mii de cărămizi de zid şi o mie de cărămizi de sobă; în luna iulie-august le-a uscat; apoi a făcut un cuptor şi a ars cărămizile şi, uite aşa, totul era pregătit pentru casă. Desigur, îl bătea gândul să-şi întemeieze o famile; să facă copii, să facă o prăvălie. Unde s-o facă? Acolo unde se află acum terenul cu troița. Troița sa, cu cupolă albastră, aşa cum nu este nici unde până acum în România.

Giurcă Ion, tatăl lui Ghiță, nu i-a dat bani de buzunar niciodată, nici atunci când era la şcoală. Din când în când îi dădea câte un leu, pe care copilul îl punea în puşculiță. Strânsese deja o sută douăzeci de lei pe care i-a împrumutat, cu dobândă, tatălui pentru a cumpăra var. A câştigat atunci o sută patruzeci de lei. Avea un bunic care ținea o prăvălie şi, el, îi dădea mereu câte un leu. Alt bunic, care a fost primar, Apostolescu, şi el îi dădea câte un leu pe care Ghiță îi strânge... Într-o toamnă a strâns două mii de nuci

pe care le-a vândut cu o sută două zeci de lei, cu care, de astă dată, şi-a cumpărat „scarpeți”.

- Ce-s ăia, scarpeți? l-am întrebat.
- Sunt ca nişte sandale cu barete de piele şi talpă de cauciuc... am mâncat bătaie de la tata că mi-am cumpărat scarpeți! Eram singurul din şcoală cu aşa încălțări...Asta se întâmpla în 1935.

În 1946 a fost secetă mare. Ghiță acontase meseriaşii pentru casă cu banii luați pe mere. Merele de la Horezu. Mai aflase că, aflase de la cineva, caii se vindeau ieftin la Focşani, în Moldova. A plecat cu trenul în vara lui 1946 având la el opt mii de lei şi, împreună cu încă trei băieți. A cumpărat patru cai, pe unul dând două mii cinci sute, pe altul dând două mii, şi o iapă cu o mie cinci sute lei. Au venit cu căpăstru de la Focşani, călări. Prima noapte au dormit în Buzău, de acolo au trecut către Târgovişte, iar a patra noapte au ajuns la Pietrari. Iapa nu l-a suportat pe cumpărător aşa că a trebuit să meargă şi pe jos, nu numai călare. Când au ajuns la Pietrari, în câteva zile, a vândut trei cai şi, şi-a păstrat pentru sine, unul. În 1946 Ghiță şi-a făcut casa şi a câştigat şi un cal. Apoi din nou a strâns mere, şi, împreună cu viitoarea soție a definitivat casa.

În 1947, la fel, a vândut merele strânse cu un an înainte şi, şi-a construit acoperişul casei. În acelaşi an i-a venit ordinul de încorporare, trei ani se făcea pe atunci armata, era luna septembrie. A venit la Centrul Militar, la Vâlcea-Râmnicu Vâlcea-a intrat la Comisie şi doctorii i-au spus: „Puştiule, vrei să pleci în armată?”

- Eu vreau să plec la Şcoala Militară, am şapte clase, căci tata nu m-a dat mai departe.
- Câți ani ai? l-au întrebat dumnealor.
- Am douăzeci şi doi!
- Atunci uite cum facem; te amânăm, iar tu mergi la raionul Horezu, şi depui o cerere pentru Şcoala Militară.

A mers acasă, şi i-a spus viitoarei soții că pleacă la Şcola Militară. A fost la vărul său, fost UTC-ist, şi i-a spus ce vrea să facă. El i-a făcut cererea pe loc, pe care a depus-o la Horezu, pentru Şcoala Militară, divizia Tudor Vladimirescu. Când i-a venit ordinul, în 1948, a venit cu destinație pentru Şcoala Militară.

## 6. Nunta, cu domnişoara David Fevronia

În luna ianuarie, 1948, Giurcă Gheorghe, flăcău în toată puterea, a încheiat căsătoria civilă, la Primăria din Pietrarii de Sus. La nuntă a avut o fanfară militară, adusă de la Govora Sat, şi formată din opt persoane. Probabil, cel mai important eveniment din viața sa, cum avea să recunoască mult mai târziu, după aproape o viață. Nunta a început joi, 25 ianuarie, când, însoțit de o echipă de tineret, formată din verii şi frații, din comună, a adus ramuri de brad. Sâmbătă a început fedeleşul, sâmbătă noaptea a fost la naşi, cu fanfară, iar duminică, la ora zece diminieața a plecat după mireasă. La socrii. Acolo a durat vreo două ore ceremonia de intrare. A luat mireasa şi a dus-o acasă, cu nuntaşii, la petrecere. Nunta se făcea în ambele locuri; şi la mire, şi la mireasă; a doua zi, urma ca părinții fetei să vină cu nuntaşii lor pentru nunta la ea acasă.

- Haideți să stabilim, i-am propus colonelului, mai clar, pentru cei tineri, care nu ştiu cum era pe vremea aceea. Cum se făcea o nuntă? Nu ştiu nici eu, care-s născut după 1951, la doi ani de la înființarea Miliției şi Securității Statului, după ce mai înainte cu un an s-au înființat uniunile de creație, institutul de folclor românesc şi câte altele nu mai aveau să se înființeze de rău augur pentru spiritul românesc. Nu mă refer la Miliție şi Securitate, care sunt un rău necesar, în orice democrație populară...

- Joi am făcut cununia, dimineața; apoi am pus brad la porți, şi-au început jocurile în stradă! apoi pregătirile pentru nuntă. Vineri, alte pregătiri. Sâmbătă, la ora zece, am plecat la cununia civilă, la Primărie. La Primărie au fost şi naşii, Căpățânescu Neluță şi Margareta, liberali! am semnat şi ne-a fost eliberat certificatul de cununie, şi am plecat fiecare acasă la el. Sâmbătă, după masă a venit fanfara, pe la ora două, fanfara de la Govora Sat. Seara, la fedeleş, s-au adunat oamenii, s-a mâncat, s-a băut, ginerele a fost tuns şi bărbierit. Masa a fost organizată de părinții mei. Sâmbăta noaptea în jurul orei doisprezece, ginerele împreună cu fanfara şi cu o sanie plină de daruri: saci de porumb, curcani etc. a mers la naşi, la Căpățânescu, şi care au fost invitați oficial să participe la nuntă. Dimineața, de la opt la zece, eu, cu muzicanții am fost prin sat să chem oamenii la nuntă, apoi m-am întors acasă; m-am îmbrăcat în costum național. Pe la ora unsprezece şi jumătate am plecat cu nuntaşii, la mireasă. A urmat ceremonialul cu îmbrăcarea miresei, bradul, făcându-se tot la mireasă. La ora două după amiază am plecat la biserică, unde, timp de o oră a avut loc cununia religiaosă; de acolo am plecat acasă, şi între trei şi patru am pregătit mesele; pe la ora şase au în-ceput să vină oamenii... Nunta s-a făcut afară, deşi era iarnă, dar am nimerit o zi de iarnă, blândă. Nunta a fost luni seara acasă la mireasă, cînd a venit, cu nuntaşi, socrul la ginere. La nuntă, după ce a fost îmbrăcată mireasa în rochie albă, prima rochie albă de mireasă din satul Pietrarii de Sus; apoi i s-a dat cadoul, lada de zestre, haine, cear-ceafuri etc. Muzicanții m-au costat opt mii de lei.

- Dar costumul, costumul de ginere cum a fost?

- Pantalonii erau albi, de ie, iar pantofii, negrii; haină din ie şi căciulă cu moţ de miel. Darul a fost o sută de lei, socrul a dat o mie, şi naşul două mii; iar tata a dat şi el o mie de lei.

- Totuşi, o avere, dacă ne gândim că, nu de mult, cu două mii de chile de mere aţi construit o casă! Şi pe vremea mea, când eram mic, 1960, 1970, bogaţii-oameni cu stare-cu părinţi gospodari sau gestionari, sau şefi de partid, funcţionari politici cu rang înalt, făceau nunţi uluitor de rentabile...pentru odraslele lor! În 1947, încă nu începuse inflaţia?

- Ba da, încă din 1945, începuse; în 1947 ajunsese chilogramul de mălai cinci milioane. În august 1947 au venit banii noi. A doua monetizare a venit în 1950.

- Da, cum mi-a povestit şi tatăl meu.

- După nuntă, sâmbătă, m-am dus cu mireasa la târg, la Horezu. Era această datină, să duci mireasa la târg. În luna februarie, partea a doua a lunii, 1948, am plecat împreună cu consăteanul Brutaru Marinică să vindem ploşti de ţuică şi vin. Am mers în regiunea Doljului, la Măceşu, Bârca Mare. Le-am dat pe mălai, după care, ne-am întors la sfârşitul lunii februarie acasă, timp în care am prins şi o zăpadă puternică.

În luna martie am participat împreună cu soţia la nunta vărului meu Giurcă T. Constantin, din acelaşi sat, Pietrari, unde am petrecut împreună cu ceilalţi nuntaşi, şi am plătit două sute lei.

- La nunta dumneavoastră, cam câte persoane au fost?

- La nunta mea au fost circa două sute de persoane iar la nunta miresei în jur de o sută de persoane. A fost o nuntă deosebită, în comuna Pietrari.

# III

## ŞCOALA MILITARĂ
## ÎNALT OFIȚER AL ARMATEI
(Dialoguri care au avut loc în 2007, toamna)

## 1. Armata. Militar în termen (1948-1949)

Pe data de 5 aprilie 1948, în urma ordinului de încorporare, Giurcă I. Gheorghe a plecat din comuna Pietrari, mergând împreună cu soția, plus valiza de încorporare, pe jos, până în Pietrarii de Jos, la ieşirea de est, din comună, şi până în Strâmba, trei patru sute de metri pe drumul ce o ia din şoseaua națională spre Govora, şi nu spre Stoeneşti, coborând dealul Pietrarilor. Până acolo l-a condus proaspăta soție, când ea, când el, purtând valiza pe cap-tânăra femeie-cum era obiceiul, iar el, pe umăr. Acolo s-au despărțit şi, cu valiza la spinare, viitorul colonel şi mai apoi „vultur" al Pietrarilor, a coborât hotărât înspre Govora, pe jos. Atunci, în 1948, nu exista nici un mijloc de transport. Din Govora, tânărul încorporat pentru Şcoala Militară a luat o trăsură, pe care a plătit-o şi care l-a dus la Râmnicu Vâlcea, „la Vâlcea". A ajuns la centrul militar, la comisie, pe la unsprezece...„Acum ce faci puştiule?" l-a întrebat subofițerul de la evidență...

- Mă duc la Şcoala Militară, că am făcut şi depus cerere la Horezu, anul trecut.
- Da, văd, ți s-a aprobat cererea, eşti repartizat apt de încorporare la Regimentul 7, Infanterie purtat.

A plecat cu trenul din Gara Râmnicu Vâlcea, spre Arad. A doua zi a ajuns la Arad, dimineață, pe la ora nouă. Iată, cât de bine mergeau trenurile atunci, şi cât de prost merg astăzi, şi asta numai datorită unor specialişi, astăzi, făcuți din paie, nici măcar demni de a sta la o coadă de vacă, s-o mulgă sau s-o curețe. Au distrus cea mai mare avere pe care putea să o aibă, o țară, în secolele XIX, XX...Sistemul feroviar, mai ales cel cu alimentare electrică!

În gara din Arad a luat o maşina, după ce-a ajuns la Arad, care, trecându-l Mureşul pe un ponton, l-a lăsat în Cetate, unde era Unitatea Militară. Era prima dată când Giurcă Gheorghe vedea un ponton. A intrat în Unitate, şi acolo i s-a făcut repartiția la Compania 2, pistolari. A făcut baie, cum era regula, a primit haine noi, iar cele cu care sosise, de civilie, le-a depus la magazia unității.

Sublocotenentul Câşlaru, când a auzit că e oltean, i-a promis că îl face instructor...
Replica tânărului Giurcă a fost promtă.
- Domnule Sublocotenent eu vreau să merg la Şcoala Militară!
- Da, da, după instrucție o să te trimit la Şcoala Militară, la Sibiu.

După aproape două săptămâni, către sfârşitul lunii aprilie s-a format Şcoala de gradați ce pregătea instructorii pentru Şcoala Militară. Programul era de dimineață-în teren şi după amiaza-pregătire teoretică. Când a auzit, Ghiță, a vrut să fie primul la înscriere. Sublocotenetul nu dorea fiindcă vroia să îl facă el instructor. Insistând, i-a spus că vrea să se înscrie pentru a învăța şi teorie. Sublocotenentul i-a replicat că-l va învăța el şi îl va trimite la Şcoala Militară. Avea un locțiitor politic pe lângă companie care făcea „Ora ostaşului", teorie, şi care i-a zis: „Giurcă, e bine să te duci la şcoală că vei reuşi de acolo mai uşor, şi nu de aici, ştiu că domnul Câşlaru te vrea aici, dar tu mergi la şcoală". Atunci Giurcă s-a înscris, când lipsea sublocotenentul. Când acesta s-a întors, vâlceanul nostru era deja la şcoală şi, sublocotenentul, i-a urat succes. De la şcoala de gradați primea permisie, dar când sublocotenentul era ofițer de servici, acesta, nu-i aproba biletul de voie, fiindcă fugise de la el, din pluton. Giurcă reuşea să mai iese din cazarmă şi când nu primea aprobarea, dar seara, la apel, era prezent înapoi ca şi când, nu l-ar fi observat nimeni... Peste ani, când s-au întâlnit i-a povestit cum îl păcălea, fugind în oraş, fără ştirea sa; dar acum, la acea întâlnire de peste ani, erau alte vremuri, şi, militarii, nu purtau „râcă" între ei; cel mult asemenea informații nu puteau decât să-i distreze. Aşa se întâmplă cu toată lumea; după armată sau şcoală, facultate; au greutate doar faptele „rele", care poate să aducă povestitorului puțină celebritate, să stârnească în jurul lui nişte zâmbete, curiozități.

A făcut instrucție în Arad până în septembrie, când a avut loc selecția  pentru Şcoala Militară. Pe timpul pregătirii, din luna mai până în septembrie, a învățat multe lucruri teoretice care l-au ajutat foarte mult în cariera militară pe care şi-o alesese.

## 2.Şcoala Militară

La examenul de la Şcoala Militară, din două mii de candidați, cinci sute au picat la vizita medicală; el a fost cu puțin peste limita de înălțime, 1.61 m. A ieşit printre primii la matematică. A doua zi a dat probă la limba română, la care a avut de povestit cum s-au desfăşurat evenimentele în cazul Blocului Național Român din 1946. A început cu Revoluția Rusă din 1917, a înşirat toate evenimentele petrecute până în ’46 şi a obținut şi aici o notă foarte bună, nota maximă. L-au întrebat de unde ştie atâtea lucruri, la proba de română, şi dacă a fost utecist. N-a fost; a făcut comerț cu căruța şi caii săi şi-ai lui Niță...

Pe scurt şi în consecință Giurcă I. Gheorghe a fost admis. Au reuşit opt sute de candidați;...din care au ieşit, în 1950, şase sute de ofițeri.

La Şcoala Militară, în prima toamnă, în luna noiembrie, lui Ghiță i-a născut soția, un băiat. Nu a primit permisie, căci aşa era regula; nici o permisie acasă pe timpul Şcolii Militare!...Şi armata este tot un fel de călugărie! A obținut rezultate bune în timpul şcolii, chiar foarte bune.

La 30 decembrie 1949 a terminat şcoala, la Sibiu. A fost avansat la gradul de sublocotenent în 29 decembrie 1949. După avansare a primit epoleții, stelele. Primise indicația să nu pună stelele pe epoleți, căci urma, a doua zi, 30

decembrie, să fie  înaintat la gradul de locotenent. La festivitatea de absolvire şi avansare au venit conducătorii statului, Gheorghe Gheorghiu Dej, Emil Bodnăraş etc. Festivitatea a avut loc pe platoul Şcolii Militare de Cavalerie din Sibiu, unde se adunaseră toate şcoliile din ţară: marină, aviaţie etc. A venit şi Petru Groza care era Şeful Statului; Bodnăraş era Ministrul Apărării, General de Armată.

- Cam ce aţi învăţat în Şcoala Militară?...tinere domn locotenent!

- Instrucţie, în teren, o zi  pe săptămână...Orarul arăta aşa: opt-două la amiază, instrucţie pe teren cu comandantul de pluton, o zi pe săptămână; după masa, de luni până sâmbătă, de la trei la şapte, studiu la sală, cinci zile pe săptămână, când făceam teorie: regulamente militare, instrucţia tragerii, topografie, cunoaşterea armamentului, cunoaşterea tehnicii de luptă, ore de geografie şi alte probleme teoretice; făceam de gardă o zi, odată pe lună, în postul de santinelă; între trei şi patru după amiaza era o-dihna, însă, eu, nu dormeam, ci studiam la sală; patru-şapte, studiu. În zilele fără instrucţie în teren studiam regulamente teoretice, instrucţia tragerii, tactică, topografie, geografie militară... Aceste ore se făceau cu lectori militari. Studiul se făcea cu gradaţii, ca şi pregătirea pentru a doua zi.

- Şcoala Militară era una dintre cele mai bune şcoli, teoretice şi practice, înarmând elevul cu multe cunoştinţe de mare aplicabilitate...toate utile, şi în beneficiul întregii societăţi, am adăugat eu.

- După încheierea festivităţii de avansare pe platoul Şcolii Militare de Cavalerie, din Sibiu, la ora două, întregul

efectiv al elevilor din subunitatea din care am făcut şi eu parte ne-am deplasat la sediul Şcolii Militare Dumbrava, unde s-a oferit o masă festivă şi la care am participat împreună cu conducerea şcolii şi cu cadrele subunității. După masa festivă, începând cu ora patru am participat la repartiția, în fața Comisiei, când ofițerul îşi cunoaşte unitatea pe care urmează să o ia în primire în funcția de comandant de pluton.

I-a fost încredințată comanda plutonului din Unitatea Militară, Regimentul 257, infanterie, Garnizoana Craiova, şi i s-a înmânat plicul cu documentele respective; i s-a ordonat ca pe data de 15 ianuarie 1950 să se prezinte la Garnizoana Craiova, la sediul unității respective pentru a prelua comanda subunității. La ora cinci, seara, în data de 30 decembrie a plecat împreună cu alți colegi din sediul şcolii cu bagajele pe care le-au avut la intrarea în şcoală, către Gara Sibiu, de unde au luat trenul, la ora şase, către Râmnicu Vâlcea, şi a ajuns în gara Govora la ora nouă.

Din gara Govora a luat o maşină de ocazie până în Băile Govora, unde, în cursul nopții s-a deplasat singur, cu valiza pe umăr, pe traseul Băile Govora, comuna Păuşeşti-Otăsău, staul Văleni, comuna Pietrari şi a ajuns acasă, în Pietrarii de Sus, în jurul orei doisprezece, când s-a întâlnit cu familia şi, aşa, a început concediul de cincisprezece zile acordat de Armata Română...

## 3. Înalt ofițer al Armatei. Craiova, Sibiu, Craiova (1950-1953)

După timpul consumat în perioada concediului, pe 15 ianuarie a plecat de acasă cu bagajul strict necesar la Garnizoana Craiova, mergând întâi cu maşina la Gara Govora, de unde a luat trenul pe care l-a schimbat în Gara Piatra Olt. De acolo a luat trenul Bucureşti –Timişoara şi a ajuns în Craiova în seara aceleiaşi zile, când s-a prezentat la unitatea repartizată. În dimineța zilei următoare s-a prezentat la comandantul unității împreună cu alți colegi, fiind douăzeci şi şase de ofițeri de mai multe arme: infanterie, geniu, artilerie, tancuri, administrație etc. După prezentarea în fața comandantului a fost ordonată adunarea unității pe platoul de instrucție şi, fiecare, a fost prezentat în baza ordinului venit de la Ministerul Apărării. După prezentare a luat comanda plutonului fiind repartizat la Compania 13, infanterie, Plutonul 5 de aruncătoare de mine, 81.4, începând instrucția. Aceasta s-a făcut conform planificării întocmite de către unitate prin batalionul de companie, timp de aproximativ de 3 luni.

Apoi a fost trimis la un curs de perfecționare de o lună în județul Covasna, Sfântu Gheorghe, după care, întors înapoi, a fost numit comandantul plutonului de aruncătoare de mine la Şcoala de Gradați a unității. Acolo a activat până

toamna, când a fost trecut din nou la infanterie şi a continuat instrucția în cadrul acestei unități până în primăvara lui 1951, ianuarie. În cursul acestei luni a fost trimis la cursul de Comandant de Companii, organizat în Garnizoana Craiova pe durata a trei luni, până în 15 aprilie 1951.

La sfârşitul lunii martie, când încă nu terminase cursul de comandat companie a fost mutat în Garnizoana Sibiu pe funcția de comandant pluton, elevi. La începutul lunii martie, îşi adusese familia în garnizoana Craiova, soția şi copilul, iar la sfârşitul lunii martie s-a prezentat cu familia în Garnizoana Sibiu, la comandantul unității, colonelul Țăranu. Cu ocazia prezentării l-a anunțat că are familia în gară. Acesta a ordonat locțiitorului pentru servicii, colonelul Cristea, să repartizeze o locuință în căminul şcolii, şi să ia măsuri pentru a-l ajuta să-şi aducă bagajul de la gară. A fost adus, şi depus în spațiul repartizat, care era la etajul 1, deasupra popotei ofițerilor şcolii. Începând cu ziua următoare a fost prezentat în fața plutonului 3, de infanterie elevi, din compania a 3-a, al cărui comandant fusese inițial căpitanul Georgescu Constantin, ulterior numit comandant de batalion, ținându-i locul lui Câşlaru. S-a acomodat repede cu programul Şcolii de Ofițeri, predând instrucția de front, trageri şi alte activități tactice ce se executau în teren, iar la sală a predat regulamentele militare: instrucția tragerii şi topografie militară.

În vara anului 1951 batalionul de elevi a ieşit în tabără de instrucție în pădurea de la Săliştea Sibiului, în perioada 30 iunie-15 august, o lună şi jumătate. În tabără a condus plu-

tonul de elevi şi chiar compania de elevi întrucât comandantul acesteia plecase într-o permisie. Pe timpul instrucției a obținut rezlutate bune şi foarte bune. Pe data de 15 august s-a reîntors, din tabără, a venit în cazarmă şi a făcut pregătirile pentru trecerea elevilor de la etapa anului I la etapa anului II şi plecarea în stagiu militar.

A fost numit şef de detaşament cu aproximativ cincizeci de elevi, de anul I, care au fost detaşați la Garnizoana Arad la diferite unități militare de acolo, cum ar fi: infanterie, artilerie, geniu etc. În luna septembrie 1951 pe teritoriul Garnizoanei Arad s-au oraganizat manevre militare de toamnă de o amploare mare, până la eşalon divizie şi corp de armată. Elevii pe care i-a comandat au făcut parte din cadrul acestei manevre şi, pe timpul ei, aceştia s-au comportat bine, au învățat multe lucruri, comandatul a fost mulțumit de stagiari, iar la finalul manevrelor militare s-a ținut bilanțul acțiunilor executate, bilanț făcut de actualul general Dragnea Marin, acum pensionat, care, atunci, în data de 15 septembrie 1951, a fost numit la comanda Diviziei Vânători de Munte din garnizoana Târgu Mureş, avansat la gradul de locotenent colonel prin ordinul ministrului şi luând comanda marei unități de vânători de munte.

După terminarea aplicaților s-au deplasat înapoi în Garnizoana Sibiu, după care, elevii, au început noul an; iar Gh Giurcă a fost numit comandat de companie puşti antitanc, Regimentul 257 infanterie din Garnizoana Craiova. Până în luna aprilie 1952 a comandat compania puşti antitanc, iar

după această lună, chiar din aprilie 1952 a fost numit comandantul şcolii regimentare din Regimentul 257; iar pe perioada iunie-septembrie a ieşit cu şcoala în tabăra de instrucție de la Făcăi în Garnizoana Craiova.

În luna august 1952, Regimentul din tabără, împreună cu şcoala regimentară au fost inspectate de comanda regiunii a II a, militare, Bucureşti, prin Divizia 2, infanterie.

- Câte Armate avea, atunci, România? întreb eu, soldat neinstruit...

- Avea trei! a-ntâia, Iaşi; a doua, Bucureşti; a treia, Cluj; toate ale Ministerului Forțelor Armate.

Pe timpul inspecției, genralul Gavrilescu, comandantul regiunii a doua militare, Bucureşti, a dorit să i se prezinte şcoala de gradați în perimetrul Balta Verde, pentru a executa şedința de tragere pe timp de zi cu întreg efectivul. În acest scop, atât comandatul de regiment cât şi comandantul de divizie au luat măsuri personale de pregătire în vederea prezentării cât mai bine la această sesiune.

În dimineța zilei de 16 august 1951, locotenentul Giurcă I. Gheorghe s-a prezentat în poligon cu întregul efectiv al şcolii de gradați, prezentându-şi tânăra companie generalului Gavrilescu, după care, acelaşi general i-a ordonat să dea repaos companiei şi să treacă ei, comandanții de plutoane, să execute tragerile, şi mai apoi elevii. Erau nouă linii de tragere în care erau repartizați fiecare din comandanții de pluton; Giurcă a fost la linia 1. Câte trei cartuşe se trăgeau la țintă dându-se calificative în funcție de tragere şi pre-

cizie. Obiceiul era că după tragere trebuiau să meargă în fața țintei pentru raportarea rezultatului tragerii. În fața țintei, Giurcă Gheorghe a raportat:

- Tovarăşe General de Armată, am obținut calificativul „foarte bine”, „excepțional”! toate cele trei cartuşe au nimerit ținta.

A primit felicitările de riguare şi un ordin pe unitate pentru a fi premiat cu bani. Calificativele în general erau bune. Toată ziua au fost executate trageri iar, în final, rezultatele au fost foarte bune. După exercițiul tragerilor, s-au deplasat la masă şi-au servit-o la popotă. Ca urmare acestor rezultate, când s-a încheiat instrucția, în baza ordinului eşalonului superior, a fost trimis la cursul de comandant de batalion în Garnizoana Făgăraş, în octombrie-aprilie 1953.

La acest curs, de asemenea, a executat aplicații tactice la fel, cu rezultate bune, de unde se vede că ofițerul nostru era dornic de afirmare. La finalul lunii decembrie 1952 a fost avansat la gradul de locotenent major. Către sfârşitul lunii aprilie 1953 a dat examen de finalizarea cursului de comandant de batalioane, unde a obținut calificative foarte bune. După terminarea cursului s-a reîntors în Garnizoana Craiova, unde, pe baza rezlutatelor îi venise ordinul de numire comandant batalion 1, infanterie, din cadrul Regimentului. A luat comanda batalionului, imediat, şi a început instrucția. În luna iunie a ieşit în tabăra de instrucție cu întregul Regimentul în pădurea Pătule, jud. Mehedinți, unde s-au deplasat din Garnizoana Craiova, pe jos, prin marş forțat, o zi; a doua zi, ajungând în garnizoana Pătule.

În tabără a făcut aplicații cu compania şi a executat tragere de luptă cu grupa şi cu plutonul. Pe timpul tragerilor de luptă cu plutonul au fost inspectați de o comisie în frunte cu comandantul Divizie 2 infanterie, Craiova, în fața căruia, la tragerile de luptă, a obținut rezultate foarte bune; ca urmare, acesta i-a cerut să se prezinte la Academie. Cu această ocazie a dat ordin să se stabilească examenul pentru Academie.

Către sfârşitul lunii septembrie, a plecat la examen, la Bucureşti, pe 25 septembrie 1953. La examenul de la Academie a susținut probe scrise şi orale. La proba scrisă nu uită, nici acum, cum aplicația pe care a avut-o pe hartă a făcut-o într-o concepție foarte bună, ofițerul asistent fiind mulțumit, iar comandantul de pluton, aşişderea...

- Tovarăşe locotenent major, de unde şti dumneata toate acestea?...l-a întrebat ofițerul asistent. Desigur, o întrebare retorică şi plină de admirație!

Aşa a devenit elev la Academie. După ce a terminat examenul, dat cu comisia de promovare, a fost anunțat că este admis şi a fost felicitat.

- Te prezinți la comandantul garnizoanei Craiova şi raportezi că ai fost admis la Academie şi predai comanda a mai adăugat şeful comisiei...

S-a reîntors, s-a prezentat la comandă, la Pătule. De acolo a venit în Garnizoana Craiova, cu trenul, întâi, o bună parte coloana pe jos iar el călare pe cal, apoi cu trenul, pe care

l-a luat în cursul nopții, până în Garnizoana Craiova. Garnitura de tren transporta 18 cai, căruțe, trupa de 400 şi ceva de oameni. Dimineța a predat comanda, rapid, Şefului de Stat Major, şi a plecat. Între timp, după o săptămână, s-a îmbolnăvit calul pe care l-a călărit, şi, acesta, a murit. Comisia a decis că vinovat a fost el, pentru că, nu l-a folosit corespunzător pe timpul călăriei spre Garnizoană. A fost pus la plată, contravaloarea calului, cinci salarii, care i-au venit ca imputație, la Academie.

- Da, ghinion! Păcat de cal. Cât aveați solda? domnule locotenent major, atunci.
- În 1953 aveam 2600-2700 lei. Ajunsesem, la Academie, la 3000 de lei, având un grad mai mare.
- Atunci, un funcționar obişnuit avea cinci sute de lei, salariul, pe lună...i-am spus eu.

Nebăgându-mă în seamă a continuat.

- Când am venit la Bucureşti, la Academie, soția am trimis-o la Pietrari, acasă la părinți. Am fost cazat în cămin, la Bucureşti.
- Deci, dumneavoastră, ați învățat elevii de la Craoiva şi ați încheiat un stagiu. Cum era formată, atunci, armata?
- Cum să fie? ...Statul Major, şef de arme, subunități: trei batalioane de infanterie, o companie de cercetare, o companie de transmisiuni, o companie de geniu, diviziuni de artiliere şi companie de tancuri. Batalionul avea trei companii de infaterie, fiecare copanie având trei plutoane de infanterie şi un pluton de mitraliere, şi un pluton de aruncătoare. Pe vremea aceea erau aproape un milion de oameni, cadre militare, acum sunt o sută de mii. Atunci, militarii, erau în

ciclul 1 şi 2. Până în 1950 au fost trei cicluri, trei ani. Când am plecat militar în termen am intrat în cele trei cilcuri, apoi s-a desfinţat un ciclu.

- În perioada „Craiova” aţi stat cu familia acolo, fiind militar? La bloc, la casă?
- Am stat cu chirie în oraş, 250 lei pe lună.
- Cum erau elevii care formau batalionul? cum decurgea programul?
- În cadrul unităţii se făcea program de luni până vineri, de instrucţie, opt ore de instrucţie, şase ore de dimineaţă şi două ore, teoretice, după amiaza. Sâmbăta aveam ore până la doisprezece, permisii se dădeau cu ocazia evenimente-leor deosebite. De exemplu, am făcut un concurs cu grup în deplasare, cu azimut, 15 puncte fixe etc.
- Câţi ani aveaţi la Craiova?
- La douăzeci şi cinci de ani am fost comandant de pluton şi la douăzeci şi opt de ani am fost comandant de batalion.
- Cine era cel mai mare, în regiment?
- Comandantul de Regiment, apoi veneam trei comandanţi de batalioane. În Craiova erau două Regimente, al meu, 257, şi 114. În primăvara anului 1952 am fost numit comandatul şcolii de regimentare, respectiv Şcoala de Gradaţi. După numirea în cadrul acestei subunităţi, m-am ocupat de executarea programului adaptat conform programului întocmit de unitate şi începând cu 15 mai 1952 am ieşit în tabăra de instrucţie la Falcăi, aproximativ 10 km Sud-Est de localitatea Craiova, unde am continuat instrucţia în cadrul companiei.

# 4. Academia Militară (1953-1956)

După terminarea instrucției în tabără, inspecției, de la Garnizoana Craiova, în tomana anului 1953, Gh Giurcă a plecat la Academia Militară, după examenul reuşit.

În dimineța zilei de 19 octombrie 1953 s-a prezentat ca elev reuşit în Academia Militară, la comandantul Verdeş Constantin, care, imediat după festivitatea de deschidere a cursurilor, a început cu o expunere amplă, de mare importanță pentru viitorii ofițeri. După terminarea expunerii, elevii au trecut pe facultăți şi pe subunități la organizarea administrativă, la stabilirea programului de pregătire, la stabilirea problemelor administrative cum ar fi: servirea mesei, cazare şi alte probleme de conformitate.

Cursurile teoretice au început în 20 octombrie 1953 şi au durat până la 1 mai 1954, adică primul semestru, perioadă în care s-au susținut activități teoretice.

După terminare semestrului s-a susținut un examen, unde, Gh Giurcă, cunoscut pentru ambiția de a obține mereu rezultate bune şi foarte bune, a fost clasat pe locul doi în cadrul cursului respectiv.

Semestrul doi, al cursurilor Academiei, a început la 1 mai 1954 şi a durat până la 15 august 1954. Majoritatea timpului parcurs, al semestrului doi, s-au făcut ore practice în sală, dar şi în curtea Academiei, iar o parte din activități,

cum ar fi aplicații comandament la nivel de batalion şi regiment au fost executate în teren cu folosirea mijloacelor de contact între subunități şi punctele de comandă; de asemena la orele teretice dar şi cele de tactică pe hărți a obținut rezultate foarte bune ceea ce a dus la obținerea rezultatelor foarte bune la finele examenului de semestru, doi. Pentru aceste rezultate şi ca recunoaştere a muncii depuse a fost avansat la gradul de căpitan încă din cadrul Academiei, după o durată de doi ani, deşi statutul prevedea să se acorde acest grad după 4 ani.

După încheierea anului I de cursuri ale Academiei, imediat, în perioada 20 august-15 septembrie, a plecat în stagiul militar, în garnizoana Gătaia, județul Timişoara, pe frontieră, mitraliere antiaeriene, unde a executat trei săptămâni de practică şi a condus activitățiile subunităților şi, în final, obținând calificativul „foarte bine”.

În perioada 15 septembrie-15 octombrie, a fost în concediu de odihnă acasă, la familie, în comuna Pietrari.

Pe 15 octombrie 1954 a început al doilea an de studii la Academia Militară. În semestrul trei, unu anul II, la fel, s-au executat activități teoretice şi practice, în sală, lucrul pe hartă la eşalon de regiment, care au durat până la 1 mai 1955. La finele semestrului a obținut rezultate foarte bune.

În al 4-lea semestru a continuat cu activități teoretice şi practice în sală, şi în teren, la nivel de mare unitate în cooperare cu alte unități de întărire artilerie, tancuri, aviație şi paraşutişti. Şi în cadrul acestui semestru a obținut rezultate foarte bune fiind clasat tot pe locul doi. Avea un coleg care mereu obținea locul 1.

În perioada 20 august-15 septembrie 1955 a fost la practică în garnizoana Câmpu Lung Muscel, la unitatea de vânători de munte, unitate pe care a găsit-o şi în care şi-a desfăşurat activitatea în poiana de lângă Poiana Braşov. A fost o activitate frumoasă, aplicații, trageri de luptă, în final notarea făcută de comandant a fost din nou „foarte bine”.

- Doresc, ne atenționează Gh Giurcă, să vă povestesc două aspecte deosebite din anul 1955 pe durata cursurilor Academiei... Primul ar fi că am obținut rezultate bune şi foarte bune la activitate politică, fiind chemat la Consiliul Politic al Academiei şi unde mi s-a pus în vedere să fiu candidat PMR, Partidul Muncitoresc Român. Am fost de acord, consiliul a trimis pe teren o comisie, şi la reîntoarcere, în luna august, comisia a venit cu înscrisuri negative deoarece în comuna Pietrari, referințele care mi s-au dat, nu au fost dintre cele mai bune...considerând că am fost negustor, şi considerat ca provenind din părinți chiaburi; consiliul, apreciind că nu pot deveni membru al partidului. În cursul perioadei 15 septembrei-15octombrie am fost în concediu în comuna Pietrari alături de familie. La 15 octombrie 1955 am început cursurile semestrului 5 al Academiei, anul trei, care a durat până la 1mai 1956. În cadrul acestui semestru am făcut, de asemenea, activități teoretice, practice, în teren, dar, în special pe hartă la nivel de mare eşalon, corp de armată. Rezultatele au fost bune şi foarte bune. Începând cu 1 mai, până la 1 august s-a încheiat semestrul al şaselea, deci al doilea din anul trei, când am făcut activități practice, sală şi pe teren, întocmind o lucrare de sinteză, de diplomă la eşalon Divizie Mecani-

zată, întărită cu tancuri şi sprijinită de aviție, în marş, şi luptă de întâlnire, lucrare, care a fost foarte bine apreciată, şi prezentată în fața comisiei condusă de comandantul Academiei generalul Verdeş; am obținut calificativul „foarte bine” stabilindu-se ca această lucrare să fie depusă în Cabinetul Tactic al Academiei şi considerată lucrare de referință, model de întocmire. În perioada 1 august-20 august am susținut examenul final unde am obținut calificativul „bine” clasat pe locul 4.

- V-a supărat acest rezultat?...ştiindu-vă ambiția.

Nu-mi răspunde, dar continuă.

- Aş vrea să revin la un anume moment... Pe timpul cât eram în garnizoana de la Câmpul Lung, în perioada 10-15 septembrie, a avut loc un eveniment tragic, când, un ofițer, instructor conducător din Academie, colonelul Costache, venit din Bucureşti, în timpul concediului acasă, în cursul unei nopți, a fost omorât în propria locuință de nepotul său, fiul sorei colonelului, nepot care era student în Bucureşti şi stătea în gazdă la unchiul său. Ştiind că acest colonel are bani, studentului i-a trecut prin minte această atrocitate. A fost prins şi băgat la închisoare.

- Dumneavoastră, când erați în anul trei, la Academia Militară, ați fost la o secție de ofițer de carieră sau la una de Construcții?

- La Academie exista o secție de arme întrunite, mai era secția de cercetare, secția de Geniu, secția de Tancuri etc. Da, exista şi o secție de construcții.

- Dar, de exemplu, secția de geniu, ce cuprindea? ce înseamnă „geniu”?

- Trupe care se ocupă cu plantări de mine, trecerea apelor cu ambarcațiuni, construcții de poduri, tot ce este logistică, lucrări de construcție în teren, căi ferate etc.

- Unde stăteați când erați elev la Academie?

- Haideți să vă povestesc şi despre acest aspect.

- Nu neapărat pentru noi, ci pentru timpul respectiv. Ce faceți dumneavoastră acum este foarte important pentru evaluarea unui timp şi a unui domeniu care a dispărut. România a fost construită cărămidă cu cărămidă, centimetru cu centimetru, reuşind să formeze oameni, atunci, iată, pentru timpul de astăzi, care să aibă forța financiară, privată, voința, de a restaura monumente închinate eroilor de la 1916-18! demonstrând că acea societate era una puternică, dezvolată şi nu cum o arată astăzi aceşti analişti politici care ne umplu capetele cu prostii...

- Pe timpul anului trei de studii, în Academie, începând cu octombrie 1955 şi până în septembrie 1956 am găsit o locuință cu chirie şi mi-am adus în Bucureşti, familia. Nu am mai fost cazat în căminul academiei şi nu am mai servit masa la popotă; m-am cazat în locuință particulară, lângă fostul muzeu militar, şi am servit masa cu familia.

- Domnule colonel, în anul trei, cât primeați pe lună, salariu?

- În jur de 2700-3000 lei, eram plătit la nivel de locotenent colonel, deşi eram căpitan. În academie în anul trei aveam funcția de colonel. Popota se plătea, dar acum, pri-

meam cinci lei pe zi, cât era în ordinul de zi costul alimentelor ce se consumau pe timpul unei zile.

- Şi eu, cât am fost la Facultate vindeam cartela de masă şi astfel îmi plăteam chiria fiindcă nu stăteam la cămin, ci îmi luasem o gazdă...1974-1977. Îmi mai rămânea o sută de lei pe care-i cheltuiam mergând săptămânal la concert-Ateneul Român-intram cu cinci lei dați clandestin uşierului, în mână, şi apoi cu prietena, tot de atâtea ori, la Braseria elegantă de la Atene Palace...unsprezece lei o bere românească şi un grătar de ficat...Mă gândesc cum au reuşit guvernanții de atunci să aibă o țară atât de bine organizată!?...

- După terminarea Academiei, după Festivitatea de absolvire, am primit documentele prin care eram repartizați. Ca urmare a rezultatelor bune am fost repartizat în funcția de Şef de Stat Major, Regimentul Mecanizate din Garnizoana Caracal, unde am avut funcția de locotenent colonel, deşi eu eram căpitan. Pe 25 august m-am prezentat la Caracal, făcând legătura cu unitatea, după care am plecat în concediu.

- Ați spus că ați stat, în Bucureşti, cu soția şi copilul, cu chirie, lângă Muzeul Militar. Copilul mergea la şcoală?

- În 1955-1956 am înscris primul copil la Şcoala nr. 3 din Bucureşti, unde, în luna iunie 1956, când a terminat clasa I, a obținut premiul 2.

- Aşa am pățit şi eu. Am luat premiul doi în 1959, terminând clasa a I-a şi am ținut-o tot aşa până în clasa a patra... Erau patru elevi abonați la premiul întâi: Dragoş, Rodica, Aglaia şi Valerica...

# 5. Şef de Stat Major
# Caracal (1956-1959)

- După terminarea concediului de odihnă, ne spune Gh Giurcă în continuare, din anul 1956, pe data de 22 septembrie m-am prezentat la Unitatea Militară de la Caracăl. Acolo am avut funcția de Şef de Stat Major.

- Cum se încadra această unitate, de la Caracal, în cadrul Armatei Române? Ce era specific, mai mult infanterie?

- Unitatea de la Caracal era una mecanizată, regiment mecanizat, şi făcea parte din divizia Tudor Vladimirescu, de la Bucureşti; era unitatea de bază a regiunii Oltenia.

- Spuneți-mi vă rog, dumneavoastră aveați şapte clase, ați făcut şapte clase, Şcoala Militară, Academia Militară...fără liceu?

- Şcoala Militară echivala într-un fel cu un liceu profesional... cum era mai târziu; Academia, fiind o poziție superioară. De aceea, cum se instalase moda timpului, era indicat să faci şi liceul teoretic, la seral. Aşa şi eu, care doream să fiu numărul unu la carte, aşa mă învățase viața, experiența, „ai carte ai parte”, şi eu nu glumeam cu această sintagmă, în cadrul acestei unități, paralel cu programul de specialiate pe care-l desfăşuram, m-am înscris la cursul seral în Liceul Teoretic, din Caracal, „Gheorghe Asachi”.

- Domnule, ce şcoală aveam! şi cum se legau toate între ele, observați? experiența şi practica având prioritate! Păi cum să bea morarul vin dacă nu are apă la moară, ca să-i aducă bani să cumpere vin!?...Şi nu ca acum, când nu are nici moară, nici apă, dar îi dă UE ca să bea vin! Altfel trebuie să vă spun că ați avut noroc şi cu doamna; o soție puternică şi harnică... Nu odată v-am auzit, când o lăudați! Ați făcut numai ce-ați vrut!

- Am spus mereu, că, fără soția mea, nu făceam atâtea câte am făcut!

- Ba mai mult, soția va ajutat la casă, direct, cu munca de jos, şi nu era încă soție!...Ăsta, da popor! şi nu ca acum când nu este decât un pişvaițer, şi doarme beat prin grajdurile dărăpănate, şi strigă, şi votează când se trezeşte, de, cum votează! şi se tot conversează la televizoare!...Ce soartă crudă, avurăm, domnule colonel! M-a impresionat, când îmi povesteați, că doamna v-a cărat valiza de militar pe cap, când ați plecat la armată! Extraordinar, ce femeie, parcă o văd desprinsă parcă dintr-un tablou de Grigorescu, cu coşul pe cap, mergând spre dumneavoastră înaintea vreunui atac de la...Smârdan! Acum, desigur, să vedem cum este şi cu seralul de la Caracăl. Vă dați seama ce simt, eu am făcut stagiul de inginer la garnizoana de „zburătoare” de la Craiova!...Ce, nici nu se ridica bine avionul în aer, şi, gata, era deasupra Caracălului... Ce vremuri domnule colonel, ce vremuri! Nici nu se termina bine raidul de demonstrație deasupra Caracălului şi eu şi iubita mea serveam masa la „Salonul Maur” din centrul Craiovei! Țara se baza pe noi, care mai aveam muci la nas, şi nu ca ăştia care tot trâmbițează fără rost că ei, mucioşii şi mucioasele

conduc țara, una în care nu ai după ce să bei apă, dar să mai spui că bei vin la Salonul Maur care nici el nu mai e maur, e ceva metis, între neamuri depravate!

Tace colonelul şi face. Asta-i politică domnul meu. Şi continuă, fiindcă încă mai este pace...

- Anul I, 1956-1957, anul II 1957-1958, anul III 1958-1959, anul IV până în 1960 i-am urmat la noua unitate unde am fost încadrat, Caracăl, după care am susținut examenul de bacalaureat în luna iunie 1960 şi am obținut calificativul satisfăcător.

- Totuşi, de ce ați vrut să urmați şi liceul teoretic?
- Academia Militară avea rang de Facultate, de învățământ superior. Cât stăteai în armată nu conta dacă ai sau nu ai liceul, acesta fiind suplinit de şcoala de specialitate, Şcoala Militară. Numai că, în caz că vroiai să intri în civilie, atunci Academia trebuia echivalată cu o Facultate; ori, Facultate fără Liceu teoretic, atunci, nu exista! Şi-apoi era ordin să faci Liceul Teoretic, în cazul în care erai ofițer cu Academie! Era obligatoriu.
- Ceva ca la Drept, pentru sportivii de la Dinamo...l-am tachinat eu.
Şi, m-am simțit dator să subliniez:
- Învățământul în România postbelică a fost un model, în Europa, şi cel din țările socialiste, fiind cu mult peste învățământul din țările capitaliste! Atenție, nu am spus educație, ci învățământ. Educația ți-o face familia, şcoala, comunitatea cu-a ei stradă! Cred, eu, care nu am făcut ar-

mată, dar am lucrat în industria strategică coordonată de armată, că şi armata făcea parte din acel şir de entități ale educației, parțial, pentru cei ce aveau nevoie de ea.

Mi-a plăcut domnule colonel că tot timpul ați folosit cuvântul „elev”! Chiar şi la Academie. Simt la dumneavoastră respectul pe care îl acordați, celorlalți!...

La fel de profund şi de neabătut de la gândurile sale, domnul colonel a continuat.

- Da, am făcut liceul teoretic, deşi la seral, cu mare plăcere...

- Dumneavoastră la Academia Militară ați devenit ofițer de carieră, în cazul în care s-ar echivala cu studiile superioare ce statut ați avea?

- Aş fi de exmplu, director de unitate, şef de şantier, poate inginer! eu de altfel am fost şef al compartimentului calității la una din firmele din zonă, după pensionare...Aş vrea să menționez că în cei trei ani de Şef de Stat Major, la Caracăl, am ieşit în tabere de instrucție în fiecare an în pădurea Melreşti de lângă Slatina. Am făcut aplicații cu unitatea în poligonul de la Redea, lângă Caracal, Debrețelul de Caracal, unitatea de aviație.

Şi, continuă:

- Legat de familie, imediat cum am început activitatea în garnizoana Caracal, mi-am adus familia, soția şi cei doi copii, fiul cel mai mare l-am înscris la şcoala din Caracal, pe cel de-al doilea, tot la aceaşi şcoală, dar câțiva ani mai târziu, el având numai şase ani. În toamna lui 1959 am fost mutat la Regimentul 31 mecanizat pe funcția de şef cercetări al regimentului.

- Ce înseamnă şef cercetări?

- Compartimentul Stat Major al unităţii are secţii de cercetare geniu, tancuri, transmisiuni etc. Una din ele era cercetarea în teren, cercetare pe linie militară, adică în cadrul unei aplicaţii, această secţie trebuie să determine poziţia inamicului, situaţia lui etc. Imediat în toamna lui 1959 eu mi-am mutat familia odată cu mutarea mea în noua garnizoană, Plenița, unde mi-a fost repartizat un apartament; am înscris copiii la şcoală, cel mare în clasa a V-a şi cel mic în a III-a.

## 6. Şef cercetare. Plenița (1960-1968)

- Plenița aparține județului Dolj, aproape de Turnu Severin, jud. Mehedinți. Pe lângă misiuni din cadrul Regimentului, eu am îndeplinit specialitatea de cercetare, la schi şi instrucție de iarnă, în poligonul de la Sinaia, de trei ori, ultima dată în 1961.

- Dar când ați învățat să schiați?

- Ştiam din Şcoala Militară, fiind o materie de bază.

- În armată, la Academie, la Statul Major, aveați o concepție egală, militară, între atac şi apărare, sau mai mult se punea accent pe apărare?

- În cadrul programului de activități al unității se făcea instrucție cu caracter ofensiv, dar şi cu caracter de apărare. Partea de sud a țării era apărată în plan terestru pe Dunăre, între Turnu Severin şi Turnu Măgurele, Giurgiu; de exemplu unitatea de la Plenița apăra Calafatul, mai în jos unitățiile din Craiova apărau altceva şi aşa mai departe. Paralel cu trupele terestre, acțiunea acestora era acoperită de aviație, care apăra tot sudul țării, spațiul aerian. Armata ca structură de apărare înconjura granița în puncte militare strategice cum ar fi: Clujul apăra nord-vestul, pâna la Arad, Timişoara apăra Banatul etc. Trupele de geniu executau minările, obstacolele, tranşeele etc. La Plenița am stat nouă ani, între 1960 şi 1968, şi, în primă fază, am fost numit şeful unității de tragere cu artilerie şi antitanc din Garnizoană în februarie 1960. Am fost şeful echipei de con-

struire al acestui poligon, după care am fost numit conducătorul acestei unități. Am avut în subordine trupa de construcții, aproximativ două sute de militari.

Curios care sunt activitățile specifice unui poligon de tragere, am întrebat:

- Într-un poligon se trage doar cu arma?

- Cu armele! îmi răspunse promt colonelul; infanterie, pistol, puşcă mitralieră, mitralieră, puşcă antitanc; şi un sector separat, antitanc; adică tunuri de 57 şi AG 9.

În 1964 Giurcă Gheorghe a fost numit în Statul Major al regimentului, locțitor comandant regiment, după terminarea poligonului. Îm 1965 a fost trimis la un curs de comandant regimente, la Bucureşti, curs în cadrul Academiei Militare, pe care l-a absolvit cu calificativul foarte bine.

S-a reîntors în Plenița şi a continuat cu funcția de locțitor comandant de regiment până în vară, când a participat la o manevră de aplicații în cadrul marii unități de la Craiova, condusă de generalul Şerb, comandantul Armatei a 2-a, Bucureşti. Fix în acea perioadă, în care era în aplicație în pădurea Botoței, s-au întâmplat evenimentele de la Praga. Noaptea, toți, ascultau la radio. Începuseră pregătirile, încetând orice aplicație şi începând pregătirile pentru noile evenimente, neprevăzute. Ca urmare, în cadrul armatei s-a luat măsura de mărire a efectivelor. După noaptea de 20 august, unitarea sa a fost dispusă de urgență între Cetate şi Calafat.

- Ce credeți, domnule colonel, România putea să facă față unui atac armat al Pactului de la Varşovia?

- Cu greu, ar fi putut! Avea determinare, dar unitățiile nu ajungeau pentru ceea ce ar fi rezultat prin formarea a două mari unități, una la Brăila şi una la Dej...

- Eu eram elev, atunci, şi ne aşteptam să fim înrolați ...

- În unitate, după ce s-au potolit evenimentele, am fost selectat să fiu comandant de unitate, şi am fost chemat la Marele Stat Major, unde am fost numit comandantul Regimentului 321 macanizate, Râmnicu Sărat, din Divizia 67, Brăila care avea: un regiment, al meu, un regiment la Focşani şi un regiment la Galați, comandant fiind un coleg de al meu de la Caracal. Acestea făceau parte din Marea Unitate de apărare a părții de est a țării. Am făcut pregătiri, am înființat unitatea imediat cum am fost numit.

Familia, copiii au continuat studiile la şcoala elementară din Plenița. După aceea, în 1962, băiatul cel mare a intrat la liceul din Plenița, în 1966 a luat Bacalaureatul pe locul trei iar taică-său l-a înscris la Facultatea de Cercetări Fizico-Chimie la Universitatea din Craiova. A participat cu el, la examen, şi nu a reuşit, a luat notă de trecere, dar au fost mai mulți candidați decât locuri. Ca urmare a acestui fapt colonelul a luat legătura cu Centrul Militar şi l-a înscris voluntar în armată. L-a dat la un regiment de Securitate din Bucureşti, şi, imediat, băiatul a urmat cursurile între 1966-1967, ca soldat, şi, în 1967, primăvara, l-am înscris la unitatea militară de la Băneasa. Apoi a urmat trei ani şcoala şi în 1970 a ajuns la Ministerul de Interne, până nu demult, fiind consul la Izmir în Turcia. Are acum grad de colonel şi

a ieşit la pensie. Cel de al doilea a devenit şi el colonel; iată cum este soarta, o familie cu trei colonei!

- Dumneavoastră, domnule colonel, când ați intrat în partid?
- În 1964! După eşecul de la Academie, privind intrarea în partid, am avut alt eşec, la Caracal, când, din nou s-au făcut verificări şi m-au găsit din nou, tot negustor... În 1964, la Plenița, am devenit membru de partid, devenind şi membru în consiliul politic.

- Şi celălalt băiat? am revenit eu, la copii.
- Al doilea copil a terminat clasele primare în 1965 şi a intrat la liceu, la Plenița, doi ani şi în 1967, toamna, a fost recrutat de liceul militar Breaza. Anul trei şi patru de liceu i-a făcut la Breaza. În 1969 a intrat în Şcoala Militară de la Sibiu. Acolo a făcut trei ani şi, în 1972, a fost repartizat şef de comandă pluton, la regimentul meu.

- În momentul 1968, care era sentimentul general, odată cu conflictul din Cehoslovacia? am insistat, eu, din nou.
- Eram oarecum în dubiu, ne aşteptam la un fel de acțiuni de ciocnire armată, de aia au şi mărit efectivele. Noi am condamnat acțiunea ruşilor.
- Până să plecăm de la Plenița, eu v-aş mai întreba ceva: Romania este țara din care armatele sovietice au plecat prima dată, în rest, au rămas în toate țările, de ce credeți asta? că au plecat numai din România...
- Pentru că deja luaseră măsuri şi Statul nostru avea greutăți cu trupele sovietice, deci au făcut prin diplomație ca

acestea să se retragă. Aveau garanții. Ruşii erau consilieri la toate unitățile, precum şi la unitățile economice. În 1958 ne-au părăsit definitiv. La nivelul nostru de atunci eram bucuroşi, şi am început să ne pregătim din punctul nostru de vedere, național.

- Eu am înțeles că ei au plecat din armată, dar au rămas în serviciile secrete. Pe acestea, în secret, le-am împărțit cu ei...

- Noi aveam oameni ce studiau în Rusia, cum ar fi generalul Militaru etc. Ruşii s-au retras, dar, nu au cedat cadrele de conducere.

# 7. Comandant de Regiment Râmnicu Sărat (1968-1971)

- În toamna anului 1968, spune Gheorghe Giurcă, la cei optzeci şi cinci de ani ai săi, fiind numit comandant de regiment, m-am deplasat în garnizoana Râmnicu Sărat unde am format unitatea la nivel gradați, comandant de grupe şi comandant de subunități, şi unitate de concentrat oameni din județul respectiv, formându-se regimentul. Ceva foarte interesant a fost că, eu, când recepționam tehnica de luptă, o primeam numai noaptea sub formă de camuflaj.

- Dați-mi un exemplu, domnule colonel, de „o zi” la Râmnicul Sărat...

- Dimineața la ora cinci era deşteptarea, de la cinci la şase, program administrativ, şase-şase jumătate masa, şase jumătate-şapte, adunarea de apel şi începerea programului, şapte-două după amiaza instrucție, program în teren, două-trei, pregătirea pentru masă; două jumătate-trei jumătate, masa de prânz, trei jumătate-patru, odihnă; patru-şase program de antrenament condus de gradați, şase-şapte, masa, şapte-opt, program liber; nouă, stingerea. Eu începeam lucrul la şapte dimineața fără un sfert şi aveam aproximativ o sută de subofițeri şi ofițeri la ordin. Plecam la ora patru după amiaza.

- Erați „rău” cu băieții? Toți tinerii povesteau câte mai vrute şi nevrute...din armată!
- Nu eram rău, dar eram pretențios, mai ales cu ce ținea de disciplină. Programul era ordonat.

În primăvara anului 1969, în luna mai, Marele Stat Major a vrut să verifice, prin mobilizare şi alarmă, activitatea unității. Pe data de cinci mai, 1969, regimentul lui Giurcă Gheorghe a fost alarmat, prin generalul Ioan Gheorghe, care a chemat comandantul: „Imediat să vă prezentați la cazarmă!”. I-a înmânat plicul, Giurcă l-a deschis, a sunat alarma, mobilizarea, a adunat ofițerii şi a format un punct de echipare; pe platoul mare, cu trei sute de maşini; a fost ceva nemaiîntâlnit...promt! La final a fost felicitat pentru rezulatul aplicației; „Mai bine ca la Dej” a conchis generalul...

A urmat o lună de instrucție, încheiată cu o aplicație tactică din Râmnicu Sărat până la Dumitreşti. În final a fost făcut un bilanț foarte bine apreciat, cu calificativul „bine”.
- Lua cineva foarte bine? am întrebat.
- Mai rar. Răspunde scurt, colonelul.
- Uite, eu în Fabrica de Hidraulică, unde am lucrat din 1981 şi până în 1991, nu am luat decât foarte bine, aşa cum au luat toți proiectanții buni din subordinea mea...şi uite, ne-am ales cu pensii de ruşine!... Ceilalți şefi, incusiv inginerii şefi şi directorii nu luau decât bine!
- Înțeleg (îngână colonelul şi continuă). Pe zece iunie au fost lăsați la vatră toți militarii implicați. Ca urmare a bilanțului, de 23 August am fost decorat de ministrul Ion

Ioniță, cu decorația Tudor Vladimirescu, Clasa 5. Ulterior regimentul a construit poligonul de tragere, şi a mai avut multe aplicații, până în 1972. Un eveniment tragic s-a petrecut în primăvara 1970, când, unitatea fiind deplasată, cam un detaşament de două sute de oameni, la un şantier din Brăila, peste un militar s-a răsturnat un vagon!... După bilanț am fost apostrofat pentru moartea acestuia, deoarece era în responsabilitatea mea.

În 1970 băiatul cel mare termină Academia şi pleacă la şcoala lui; în 1972, cel de-al doilea copil este repartizat la taică-său în regiment, şi, în 1973 se încheie comanda unității fiind mutat la Divizie, la unitatea de la Brăila cu funcția de locțitor şef birou, adică birou operații cu patru subordonați, patru ofițeri; Gh Giurcă era ofițer 1, birou transmisiuni, birou cercetare; aici erau numai şefi fără trupe. În 1973 a încheiat viața cazonă şi a trecut la catedra militară, unde şi-a petrecut nouă ani din viață. A fost catedra militară pentru studente.

# 8. Marea Unitate de la Brăila (1971-1973)

- S-o luăm mai uşor, domnule colonel; ştiu, vă face plăcere să ajungeţi la capitolul închinat frumosului, zic eu şi doar numai semantic, în acel moment în care sunteţi numit Şeful Catedrei Militare de Fete... Până atunci, însă, ne-a rămas trecerea dumneavoastră prin Marea Unitate de la Brăila!

- În primăvara anului 1971, printr-un ordin al eşalonului superior, am fost mutat de la Râmnicu Sărat în comandamentul Marii Unităţi din Garnizoana Brăila, în funcţia de locţiitor, şef birou pregătire de luptă din Statul Major al Divizii 67 mecanizate. În această funcţie am muncit în perioada 1971 luna mai, până în luna septembrie 1973, primind funcţia de prim locţiitor al şefului biroului operaţii de luptă. În această funcţie am participat la întocmirea multor aplicaţii pe hartă şi conduse în teren cu unităţiile care au executat diferitele aplicaţii în garnizoanele respective: Râmnicu Sărat, Galaţi şi Focşani. Reamintesc că am întocmit şi am participat împreună cu locţitorul comandantului Diviziei 67 Mecanizate, colonel Mitrache Dumitru, la aplicaţii de stat major şi aplicaţii cu conducerea cadrelor în teren. La asemenea activităţi am participat şi cu al doilea locţiitor, comandantul Bogdan Anton, specialitatea tancuri, unde, în calitate de ofiţer de infanterie îl ajutam în aplica-

ţiile de hartă conduse în teren cu transmisiuni, precum şi cu cadre, dar şi unităţiile specializate de tancuri din garnizoana Galaţi. În vara anului 1973, printr-un ordin al eşaloanelor superioare, am fost mutat, în luna mai, 1973, pregătit şi numit în funcţie de şef al Catedrei militare pentru studente!

- E, he, hei, aţi fost tare! Mi-amintesc, prin ‘75, şi prietena mea, actuala soţie, începuse instrucţia militară pe aleile Politehnicii bucureştene. Nu mai eram atenţi la cursuri, stăteam cu ochii doar pe „fereşti”. Era moda Israelului, care pregătea la locul de muncă, femei pentru război!

# 9. Şef de catedră la Universitatea din Galați (1973-1981)

- Catedra de la Universitatea din Galați, Dunărea de Jos. Aici a fost noul meu loc de muncă. În luna septembrie 1973 m-am mutat în cadrul acestei Universității, din Garnizoana Galați, la sediul Facultății de Industrie Alimentară, unde mi s-a dat un birou pentru lucru şi unde se înființase această catedră militară-fete. Aici aveam în subordine trei ofițeri, bărbați: lt. colonel Dragomir, lt. colonel Sarchizan şi lt. colonel Moise, şi douăzeci şi patru de ofițeri femei cu gradul de locotenent, pe specialități, arme: infanterie, transmisiuni şi apărare chimică. Am început odată cu venirea studenților în anul I, la trei specialități: tehnică, fizică şi matematică, şi alimentație. Studentele din anul I au fost constituite pe plutoane, cu efective între douăzeci şi patru, şi treizeci şi două de studente pe pluton, în funcție de arma de specialitate.

Am început pregătirea militară, o zi pe săptămână, care se executa teoretic la sală, şase ore de program şi, după aceea, practic, şi în teren; instrucția tragerii şi aplicații la nivel grupo-pluton.

Anul I s-a desfăşurat până în iunie 1974, la terminarea acestuia, când a fost executată o depunere a jurământului militar, de către studente, după ce acestea executaseră acțiuni de specialitate cum ar fi: trageri, cartuşe reale în

poligoane. Festivitatea s-a organizat pe poligonul Garnizoanei Galați, unde s-a adunat toată trupa, plus studentele, în formații pe specialități, iar cele din anul II şi III, doar, au asistat. La festivitatea de depunere a jurămintelor militare au participat comandantul Diviziei, generalul Răducanu Liviu, delegat de la Ministerul Apărării Naționale, delegat de la secția Pregătirii a Ministerului, şi reprezentanții organizațiilor locale ai Universității şi ai Garnizoanei Galați.

- Se poate spune că armata fetelor a început în 1973? îl întreb.

- Au fost activități de pregătire şi mai înainte, dar, cu specialitate mai detaliată, cu amănunte, de abia în 1973. Am fost cam primul şef de catedră, cel puțin la Galați.

- Ați făcut istorie, domnule colonel! Nu numai că ați condus prima armată de fete, ci mai ales, acum, că ați fost primul ofițer în rezervă care a primit numele de „Vultur", „Vulturul de la Pietrari", singurul care ați restaurat, ca la carte un monument închinat eroilor din cel de-al Doilea Război Mondial!

- În 1974 am început cu doi ani, de fete, şi aşa mai departe... Acestea ieşeau cu grad la terminare, maxim sergent, la final. După anul I, fruntaşi! după anul II, caporali! după anul III, sergenți!

- Existau modele în lume în care femeile făceau armată?

- Asemenea situație exista şi în alte state cum ar fi Rusia, Polonia şi Statele Unite. La noi acum stagnează, femeile nu mai fac armata din anul 1989.

...Am fost şef de catedră până în anul 1981, când m-am pensionat.

- Ce ați gândit dumneavoastră în 1989 în primele clipe, ați gândit ca un militar sau ca un cetățean, problema revoluției.

- Deşi eram la pensie, în 1989, după opt ani de pensionare, am primit această treabă în condiții pozitive, dându-mi seama că, întradevăr, s-a reuşit să se treacă la o nouă formă de organizare a societății. Am privit pozitiv schimbarea. Totuşi, apreciez că şi dezvoltarea societății din 1945 până în 1989 a fost benefică. În 1964, țara noastră a încetat să mai plătească URSS-ului biruri. În 1968-1969 cu situația din Cehoslovacia, poziția noastră a fost pozitivă. Din 1972 şi până în 1980, încă, au fost ani buni!

Şi ca să revin la perioada conducerii catedrei, până la pensionare, sunt mulțumit că am reuşit să pregătesc sute sau chiar mii de studente în cei opt ani, trei generații de studente şi la fiecare an, la fel ca şi în 1974, am făcut festivități de absolvire, în urma pregătirii militare. Pe baza unui raport făcut personal în 1975 către conducerea armatei am solicitat să fiu mutat în Garnizoana Râmnicu Vâlcea, garnizoană ce mă lega de satul natal. În anul 1981 în luna februarie printr-un decret al ministrului forțelor armate s-a aprobat trecerea în rezervă şi mutarea în garnizoana de la Râmnicu Vâlcea. M-am mutat cu familia, desigur.

- Deci, practic, opt ani ați funcționat în activitatea de catedră...

- Aşa a fost la nivelul armatei, toate universitățiile şi centrele de pregătire. Studenții după fiecare an de pregătire ieşeau cu grade, dar şi studentele au fot avansate în final la gradul de sublocotenent.

...În prezent, în cadrul societății, armata este considerată a doua ca importanță, după biserică.

# IV

# COLONELUL GHEORGHE GIURCĂ INVESTIȚII CULTURALE ÎN PIETRARII DE SUS

## 1. Despre generații, modele de viață, care nu trebuie să dispară

Sunt oameni care zidesc case trainice pe Pământ, care influențează destine, oameni care, în general, se nasc într-un loc, şi, după ce colindă lumea, se întorc, creând premizele favorabile pentru ziua de mâine ale locului natal; în plus, aducând cu sine ingredient natural - valoros, îmbunătățesc viața urmaşilor lor… Dacă ei nu se întorc, locul acesta, natal, « rămâne » pe loc sau se dezvoltă după reguli străine.

În cazul Pietrarilor de Sus, modelul colonelului în rezervă Gheorghe Giurcă este un caz revelator. Cetățean al oraşului Râmnicu Vâlcea, născut în satul Pietrarii de Sus din județul Vâlcea în anul 1925, al treilea copil din zece frați, primul băiat, de ani buni este unul din factorii dinamizatori, de viitor, implicat alături de alții ca el, rude şi preot paroh, veterani din al Doilea Război Mondial, în viitorul spiritual al locului natal.

Din resurse financiare personale, acumulări în viață şi din pensie, Gh. Giurcă, sprijinit moral de rude, de preot şi edilii

comunei a reabilitat (reinstalat vulturul) cunoscutul Monument al Eroilor din Primul Război Mondial, i-a lărgit aria spirituală (instaland o placă cu eroi din al Doilea Război Mondial), a repartat Troița înalțată lângă Monument pentru cinstirea eroilor de la Revoluția din 1989 şi, acum, iată, este aproape gata cu ridicarea unei troițe zidite, pictată şi împodobită cu lucrări de artă de către cunoscuți artişti din zona locului. Această troiță este aşezată la intersecția centrală din satul Pietrarii de Sus, pe marginea râului Sărata, acolo, unde copil fiind Gh. Giurca a fost la un pas de înec, într-o situație specifică inundațiilor provocate de ploile torențiale din anul 1938. Dumnezeu l-a ajutat să scape cu viață, la ajutat să-şi urmeze « legenda personală », şi prin el însuşi, fiind cel mai mare dintre frați, să-şi găsească un rost sănătos în viață. Acesta este scopul construirii troiței, cel de mulțumire adresată Bunului Dumnezeu. În Pietrarii de Sus, sat cu mulți eroi din ambele războaie mondiale, cu mulți bărbați care au îmbrățişat cariera militară, cu o parohie demnă de cea mai aleasă cinstire, credință, dragoste de neam şi de țară, se setează, precum stări aflate în deplină armonie, o realitate care a dus la păstrarea uneia, poate, dintre cele mai frumoase şi bogate zone rurale, active, din țara noastră.

## Sărbătoarea familiei Giurcă T. Ion - cu 10 copii

La data de 1 septembrie 2007 la gospodăria lui Giurcă T. Ion (zis Oiță) şi a Alexandrinei, satul Pietrarii de Sus, astăzi locuită de Giurcă I. Toma - al optulea copil din cei zece câți au avut cei doi, în total, a avut loc o întâlnire-

sărbătorire-comemorare, privind familia Giurcă de-a lungul mai multor generații…

Străbunicii: Giurcă T. Dumitru şi Giurcă Catrina au trăit în secolul XIX, nu au avut copii şi au înfiat, în satul Negruleşti, de la nişte rude, pe Catrina Toma, care a devenit Giurcă D. Toma.

Bunicii: Giurcă D. Toma (1861-1927) şi Giurcă Ana (1865-1940) au dat naştere la trei copii: Giurcă Ana (căsătorită cu Niță Iosif, cu care a avut un copil, băiat, decedat în 1945 - erou al celui de-al Doilea Război Mondial) decedată în 1962, şi gemenii: Giurcă T. Toma (zis Tomeț, 1897-1989, şapte copii) şi Giurcă T. Ion (zis Oiță, 1897-1983, 10 copii).

Părinții şi copiii lor: Giurcă T. Ion şi Alexandrina (1903-1990) au dat naştere la următorii copii: Elisabeta – n.1922 - trăit 6 luni, Ioana-n.1924-trăit 3luni, **Gheorghe** – n.1925-colonel în rezervă (având 2 copii, 3 nepoți şi 1 strănepot), **Ion**-n.1927- colonel în rezervă (având un copil şi o nepoată) - însoțit fiind de soția Marieta-n.1937, **Evdochia**-n.1930 (căsătorită cu Păun Constantin - veteran de război-n.1927), **Gavril**-n.1932- economist pensionar (2 copii şi 4 nepoți), **Ilie**-n.1934-căsătorit cu Paraschiva-n.1942-2 copii(ofițeri) şi 2 nepoți, **Toma**-n.1937 - căsătorit cu Sofia - 3 copii - 4 nepoti, Victor - n.1939 d. 1944, **Constantin**-n. 1945-înfiat în 1947 de fam. Apostolescu C.-căsătorit cu Maria - n.1947 – 2 copii şi 2 nepoți.

Am îngroşat numele celor 7 urmaşi, în viață, toți prezenți la această sărbătoare de suflet şi care împreună cu soțiile sau soții, copiii şi nepoții, în total prezenți 23 la număr, au mai aniversat 60, 65, 70, 75, 80, 85 ani de viață. Giurcă Ion şi soția sa Marieta (cu domiciliul în Timişoara) au serbat şi 50 de ani de căsătorie.

Pietrarii de Sus, 2007

# 2. Întâlnirea cu frații

Gheorghe Giurcă: Stimați frați, domnule inginer, domnişoare nepoate, nepoți, doamne cumnate, soră, invitați, oaspeți, dragi frați! Ne adunăm astăzi la un moment deosebit de important din viața noastră, a familiei Giurcă Ion.

Înainte de a începe aş propune un moment de reculegere în memoria înaintaşilor noştri, dar şi a persoanelor care poate trebuiau, acum, să fie în mijlocul nostru. Sunt foarte bucuros, încântat şi cred că sunt în asentimentul întregului colectiv ce ne găsim aici, că, am reuşit ca să ne întâlnim, să ne vedem, să ne păsuim anumite probleme din viața noastră, viața celor zece frați. Acest moment va fi unul deosebit, va fi descris şi publicat, va fi studiat. Acest moment deosebit are două părți: prima parte - întrunirea fraților şi, a doua parte, sărbătorirea unui eveniment deosebit din viața unui frate de al nostru, pe care îl vom prezenta la timpul potrivit. Doresc să vă povestesc nişte acțiuni din studiul pe care l-am făcut până în prezent din dorința mea, care, sunt convins, este şi dorința dumneavoastră! de a avea această întâlnire pentru a sărbătorii înaintaşii noştri. Din studiul care l-am făcut cunosc următoarele date: pe aceste meleaguri a trăit familia Giurcă Dumitru, în sec.XIX , cu soția sa Ecaterina, fără copii, dar, care erau oameni de vază în comună, acum aproape două sute de ani. Aceşti oameni au înfiat pe bunicul nostru, Toma Catrina, din fam. Catrina

de la Negruleşti. Nu ştiu perioada când a venit aici, dar din anumite date reiese că ar fi venit în deceniul al IX-lea din secolul al XIX-lea, adică între 1880-1890. Ulterior am aflat aceste date de la un frate al lui Gheorghe, al lui Ou. Acest Catrina s-a născut în anul 1861, s-a căsătorit în acest loc cu Giurcă Ana, provenită din Răducăneşti. Primul copil l-au avut în 1894, pe moaşa Ana, femeie care s-a căsătorit prin 1917, dând naştere lui Iosif Niță, dar şi lui Niță Constantin, vărul nostru. După naşterea primei fete, a apărut al doilea copil de fapt au fost doi gemeni în 19-20 decembrie. Au fost înscrişi la primărie în luna ianuarie 1898. Bunica mea Ana îmi povestea, copil fiind, primul fiind născut băiatul Tomeț, apoi în dimineața zilei de 20 a apărut Oiță, tatăl nostru. Tomeț a apărut cu o familie foarte dezvoltată, Oiță la fel. Părinții, Giurcă Toma şi Giurcă Ana au fost născuți într-o căsuță mica, cu două camere, cu prispă joasă, cu pământ, cu trei stâlpi, nu era cu foişor aşa cum ne-am boierit noi, mai târziu. În această căsuță, Toma Giurcă şi cu Ana au moştenit un grajd cu butii de prune şi jos, la Tomeț, aveau grajdul şi cazanele...

Ion Giurcă: Mă bucur de această întâlnire a tuturor fraților. Pentru mine este deasemenea un an deosebit, cinci zeci de ani de căsnicie, o căsnicie frumoasă. Am un copil, student în anul II la Facultate. Tatăl nostru avea o vorbă: „băieții mei nu ştiu să facă fete”! Când le-am transmis prin telefon că am o fetiță, s-au bucurat foarte mult. Am avut o fată foarte cuminte, directoarea Studioului de Radio Târgu Mureş, studentă anul II la facultate. Eu am sărit iarăşi

pragul unei vârste şi vă mulțumesc pentru această întrunire şi vă urez tuturor sănătate şi an nou fericit!

Gheorghe Giurcă: Propunem aceeaşi întâlnire şi în 2010. Îmi permiteți să încep cu sărbătoriții: primul este cumnatul nostru, Păun Constantin, care are o vârstă apreciabilă, optzeci şi cinci de ani şi este veteran de război. Al doilea sărbătorit, Ion, pentru aniversarea căsătoriei îi înmânăm un buchet de flori. Al treilea sărbătorit, frate, Gavril, om de valoare. A patra sărbătorită, soția domnului colonel Giurcă Ion, Giurcă Mareta. Al cincelea, Giurcă Toma, cu ocazia celor şaptezeci de ani, de viață, şi patruzeci de ani de dublă viață; când era la spital doctorul îmi spunea: „Domnule căpitan, colonelul nu mai trăieşte!" şi uite că el a continuat, parcă o a doua viață, timp de patruzeci de ani, deci, are venerabila vârstă de o sută zece ani. Următoarea sărbătorită, Giurcă Paraschiva, cumnata noastră, cu ocazia împlinirii vârstei de şaizeci şi cinci de ani. Ultima sărbătorită, din prima parte, cumnata noastră, Maria Apostolescu. Partea a doua, pe care a divulgat-o fratele meu, o sărbătorim cu fast, căsătoria lui Giurcă Ion, de la care s-au împlinit cincizeci de ani.

În etapa 1900-1916 Toma Giurcă a crescut cei doi copii, în 1917 a măritat prima fată şi a însurat primul băiat, pe Tomeț. Acesta, Tomeț, în 1917 a avut primul copil, pe Iordan, care a murit la opt ani. În 1918 a avut-o pe Lina, la Horezu; în 1921 a avut-o pe Maria; în 1925 pe Costică, şi pe Neta în 1927. În 1930 l-a avut pe Tomiță. În casa lui mică, cu 2 camere, moştenită de la Dumitru Giurcă, care în prima cameră avea hol cu sobă şi două paturi, în fața uşii

cu rogojină de papură. În 1920 se mărise familia Giurcă Toma, în prima cameră stăteau copiii. În ultima cameră stăteau Oiță cu baba şi cu copiii lor. În 1921 se căsătoreşte Oiță cu o fată de valoare, cu „avere multă” după vorbele din vremea aceea; în 1922 apare primul copil, o fetiță pe care o botează Elisabeta; care decedează după 6 luni. În 1924 a apărut al doilea copil, Ioana, care a decedat pe 30 aprilie 1924 la 3 luni de la naştere. Părinții lui Oiță erau foarte supărați că nu au moştenitori şi din partea lui. ...Dacă ar trăi acum şi ar vedea grămada asta, ce ar zice? În 1925, pe 26 martie, am apărut eu tot în casa veche. După mine, în 1927, a apărut Nuța; pe 8 octombrie a apărut al doilea frate şi, se pare că ei erau foarte mulțumiți, în special bunicul. Eu începusem să cresc, eram puțin îndrăzneț, zburliu, răsfățat, fugeam cu frigarea de pui ca să nu împart cu nimeni. În 1930, 14 mai, a apărut al cincelea copil, o soră tot în casa veche. Baba (bunica) m-a luat de mână, era paşte, culegeam florile Paştelui şi am fost la biserică, m-a pus să mă închin, aveam 5 ani.

Toma Giurcă, Oiță şi Tomeț, luaseră măsuri să îşi facă case. Prima casă fusese începută în 1930 şi, în 1931, a fost gata să-şi mute familia. În 1931, Tomeț s-a mutat în casa lui. În 1930 în luna decembrie, Tomeț, având deja patru copii, şi tata vreo trei, copiii fiind grămadă pe cuptorul cu rogojini, s-au certat cu Oiță că aveau nevoie de nişte bani. Tatăl meu a zis că nu are, aceşti bani. Oiță avea trei copii, de asemenea, şi nu a vrut să îi dea. Atunci Tomeț a venit să îl bată pe Oiță în camera lui. Eu eram pe sală. În această luptă au fost rupte olanele de la sobă, s-a stins lumina, şi camera s-a umplut de fum.

.....

În 1934 apare Ilie. În 1937, Toma. În 1939, Victor... pentru care păstrăm un moment de reculegere, decedat fiind în 1945. În 1945 apare Costică, ultimul, şi cu care se încheie lista celor 10 copii.

Pietrarii de Sus, 2007

# 3. Sărbătoare de toamnă a eroilor din Pietrarii de Sus la Troița colonelului Giurcă

A devenit un fapt obişnuit ca în fiecare an, de Ziua Înălțării Domnului, în comuna Pietrari, dar în mod deosebit în satul Pietrarii de Sus, locuitorii acestui sat să-şi amintească cu mult fast, să-i pomenească, de Eroii Primului Război Mondial, celui de-al Doilea Război Mondial, de cei ai Revoluției din Decembrie 1989. Este meritul Primăriei, al Bisericii, dar şi al inimoşilor săteni, care, iată, în cadrul Căminului Cultural editează şi o revistă de cultură şi care de fiecare dată îşi aduc prinosul unor substanțiale pomeni, fiind prezenți într-un număr impresionant.

În ultimii ani un rol important, în sensul celor arătate mai sus, l-a jucat, fără doar şi poate, colonelul în rezervă Gheorghe Giurcă, fiu al satului Pietrarii de Sus, un adevărat „investitor” în sistemul cultural al locului, cel legat de cultul real al eroilor, şi ofrandă adusă Armatei Române...

Aşa se face că după ce a contribuit financiar, substanțial, la reabilitarea Monumentului Eroilor din Pietrarii de Sus, cel ce tronează intrarea în impunătoarea biserică din sat - parohie a preotului Viorel Diaconu, reamplasând vulturul la picioarele soldatului necunoscut, Gheorghe Giurcă a ridicat la numai câteva sute de metri distanță de monument, spre inima satului, o troiță, zidită, în memoria aceloraşi

eroi, dar şi ca semn de mulțumire adresat lui Dumnezeu, pentru darul divin care l-a salvat de la înec atunci, cândva în copilărie, când apele învolburate ale Săratei s-au pornit să facă prăpăd…

O troiță realizată după un proiect valoros, de artişti valoroşi, care oferă frumusețe şi pioşenie unei intersecții de drumuri din unul dintre cele mai frumoase sate din România, cu locuitori nenumărați, care s-au jertfit pentru această țară în ambele Războaie Mondiale. Cu mulți eroi în viață, cu mulți fii ai lor, care au format şi formează Oştirea acestei țări.

Duminică, 21 octombrie 2007, pentru a doua oară în acest an, la troița care tocmai s-a sfințit de către preotul Viorel Diaconu, ajutat de preoți vecini şi de cântăreți - într-o slujbă de excepție, s-a strigat sub un cer întunecat, şi pe un timp ploios, într-o „mare” de mulțime, “Mort Pentru Patrie”! Preotul citea numele celor înscrişi pe zidurile troiței, eroii comunei Pietrari, iar purtătorii de Drapel, doi veterani - în devenire eroi, la rândul lor - rude apropiate ale ctitorului - răspundeau cu cele trei cuvinte magice. Cel puțin în ceea ce mă priveşte, cred eu, numai la Pietrari pot fi auzite aceste cuvinte (botezate deja „Cuvinte de Pietrari”) în toată încărcătura lor emoțională.

Deşi timpul a fost nepotrivit – ploaie şi frig, culorile vii ale picturii troiței, meritând mai multă lumină, la ceremonia sfințirii au participat mulți, foarte mulți săteni, majoritatea femeilor fiind însoțite de coşuri cu bucate destinate parastasului final… O imagine pe care doar la reinstalarea vulturului am mai văzut-o!

Poetul popular Anica David, un adevărat intelectual - capabil de o reală vibrație poetică, a recitat o poezie închinată faptelor „de bun public” ale colonelului Giurcă.

Au ținut discursuri cu conținut de substanță: primarul Nicolae Moraru, profesorul Nicolae Dinescu, din partea Consiliului Județean, generalul maior Mişu Dumitrescu, acesta din urmă, preamărind Patria şi Oştirea Română!

A vorbit, în final, Gheorghe Giurcă, îndemnând şi pe alți cetățeni, de obârşie din Pietrari, să-i urmeze exemplul, după care a urmat o masă oferită de acesta, în onoarea invitaților sosiți la eveniment.

Câțiva dintre cei invitați, dintre cei care au participat la sfințirea Troiței: viceprimarul comunei, Roată, profesorul Cornel Teodosiu, coloneii Dabu şi Prisăcaru, Mihai Pârnău, Gh. Diaconu, rudele şi frații col. Giurcă, precum şi fiii acestuia, împreună cu familiile lor, col(r) Constantin Giurcă şi diplomat Gheorghe Giurcă.

Manifestarea din Duminica Cuv. Marturisitori Visarion, Sofronie şi Sf. Mc. Oprea, a fost pusă în evidență, sonor, de către Fanfara Palatului Copiilor şi a Liceului de Artă, “Gabriel Chaborschi”, condusă de valorosul şi talentatul profesor Constantin Andrei.

# 4. Ziua Unirii sărbătorită la Arhivele Naționale

"Români!
Unirea este îndeplinită! Naționalitatea Română este întemeiată! Acest fapt măreț, dorit de generațiile trecute, aclamat de corpurile legiuitoare, chemat cu căldură de Noi, s-a recunoscut de Înalta Poartă, de Puterile garante, şi s-au înscris în datinile națiunilor.
Dumnezeul părinților noştri a fost cu Țeara, a fost cu Noi. El a întărit silințele Noastre prin înțelepciunea poporului, şi a condus Națiunea către un falnic viitor.
În zilele de 5-24 ianuarie ați depus toată a noastră încredere în alesul Națiunii, ați întrunit speranțele voastre într-un singur Domn. Alesul vostru vă dă astăzi o singură Românie.

Vă iubiți Patria, veți sci, dar a o întări!
Să trăiască România!"

(Proclamația lui Alexandru Ioan Cuza din 11decembrie 1861)

La Direcția Județeană Vâlcea a Arhivelor Naționale (D.J.-V.A.N), în 24 ianuarie 2008, ora 11, s-a desfăşurat Simpozionul "UNIREA PRINCIPATELOR ROMÂNE – ÎN CONTEXT EUROPEAN". Au prezentat lucrări: Ionela

Nițu - consilier superior la instituția gazdă - *5 şi 24 ianuarie 1859 în documentele de arhivă*, Ion Soare- scriitor - *Eminescu despre Unirea Românilor*, Florin Epure - director al Direcției Județene pentru Cultură şi Culte - *Evoluția instituțiilor culturale în procesul reformator al domniei lui Al. I. Cuza*, Gheorghe Bonciu - profesor universitar la Universitatea "Constantin Brâncoveanu" - *Organizarea puterii legislative în raport cu principiul separării puterilor în stat în timpul domniei lui Cuza Vodă*, Petre Mateiescu - inspector la Inspectoratul Şcolar Vâlcea - *Reformele bisericeşti în timpul domniei lui Al. I. Cuza*, Dumitru Garoafă - consilier superior la D.J.V.A.N - *Al. I. Cuza – precursor al "Cultului Eroilor"*, Dragoş Teodorescu - inspector asistent la D.J.V.A.N - *Statutul internațional al Principatelor Unite în perioada lui Cuza*, Gheorghe Dumitraşcu - secretar general al Forumului Cultural al Râmnicului - *24 Ianuarie 1859 – ecouri europene*, Mihai Sporiş - Consiliul Județean - *Europa într-o permanentă căutare a unității.*
Dumitru Andronie, director al D.J.V.A.N, a avut cuvântul de deschidere: *24 Ianuarie 1859 – sărbătoare națională*!

Moderator al întâlnirii a fost Al. Popescu-Mihăeşti - preşedintele Forumului Cultural al Râmnicului.

În fața mai multor reprezentanți ai societății civile, cadre ale Armatei, Jandarmeriei, Consiliului Județean şi Local, presei, simpozionul, organizat de Direcția Arhivelor Naționale Vâlcea şi de Forumul Cultural al Râmnicului, a prezentat o serie de date referitoare la actul de la 24 ianuarie 1859, mai mult sau mai puțin cunoscute, unele reluate

anual, în 2008, totuşi, simțindu-se nuanța unor puncte de vedere noi, dat fiind faptul că ne aflăm la un an de la integrarea noastră (juridică) în Uniune Europeană… Actul Unirii „mici” consfințeşte prima „mare unire”, este un preambul în vederea înfăptuirii Marii Uniri, cea din 1918!

Selectăm câteva din punctele de vedere prezentate…

Directorul Arhivelor, Dumitru Andronie, a căutat să redea o oglindire a evenimentului de la 24 ianuarie aşa cum se regăseşte el în documentele aflate în arhivele județene. A îndemnat tinerii istorici către un studiu aprofundat al acestora, considerându-le o neprețuită comoară privind istoria națională.

Un punct de vedere interesant, gândindu-ne că tot mai mulți cercetători, într-o diversitate tot mai mare de problematică, consideră ținutul Vâlcii ca fiind unul de tip „alfa şi omega” şi a cărui istorie, bine cunoscută, poate elucida multe din enigmele istorice actuale…

Ion Soare, vorbind despre marele nostru poet, dar şi universal, Mihai Eminescu, despre cum a oglindit el actul Unirii din 1859, a făcut un elegant demers, înscriind efortul acestuia în efortul general al românilor de integrare europeană. Încă acum o sută de ani şi mai bine, poetul - fără pereche al românilor - vedea o uniune culturală a națiilor europene (singura posibil realizabilă într-o armonie universală)…

Interesante şi necesar a fi cunoscute intervențiile lui Florin Epure şi ale lui Gheorghe Bonciu…

Am remarcat, la Petre Mateiescu, în ciuda recunoscutei secularizări, ideea, că primul domnitor al României a dorit propăşirea ...Bisericii!

De evidenţiat intervenţia foarte scurtă a lui Gheorghe Dumitraşcu, spre final, care sublinia că România nu a reuşit să profite de oferta extrem de generoasă făcută de UE, aceea de a ne integra deplin la începutul anului trecut. Simţim şi astăzi, acest lucru, când vedem că nu există nici un beneficiu, aşa cum speram cândva, râvnind la Occidentul mult visat…

Mihai Sporiş a expus o întreagă paletă de idei proeuropene, a făcut observaţii de completare sau critice asupra materialelor prezentate, nu a uitat să atragă atenţia că astăzi, precum şi în viitor, se pune semnul egal între regional, naţional şi… internaţional (adaug eu).

Personal nu am mai luat cuvântul, deşi aş fi vrut să fac o observaţie legată de domeniul istoric. Noi vorbim despre istorie ca despre o ştiinţă a documentelor, dar nu punem în evidenţă partea de neconcordanţă cu realitatea în multele documente elaborate în cancelarii, partea de fals a celor elaborate în prezent şi care mai târziu vor face, poate, istorie. Parte din istorici refuză să surprindă prezentul, să intervină asupra lui prin evidenţa trecutului. Refuză comparaţia. Ne ocupăm prea mult de „naţional” şi nu vedem răul din jurul nostru, modernismul. M-a înfiorat neplăcut relatarea „bătrânului” profesor, I.S., la simpozion, în legătură cu „propriul” student care refuză să pronunţe cuvântul „naţional”; drept urmare profesorul i-a spus tânărului că îi regretă naşterea!…Acelaşi profesor, altădată, şi tot între istorici, declara că este liniştit şi se simte bine atâta

timp cât la conducerea statului se află un român la care numele se termină în „escu”.

Revenind la documente, simpozionul trebuia să acceseze Puterea, trăgând un semnal de alarmă asupra publicității comerciale „Auto”-automobile-făcută de către instituțiile culturale cele mai reprezentative, ale județului! Asupra lipsei de exponate şi documente care să ateste excepționalul trecut istoric al Vâlcii. Să critice afişarea de pe fontispiciul Bibliotecii a celor trei plăci din bronz, adevărate erori culturale pentru cei care le-au scris, pentru cei care le-au aprobat…Incalificabile erori culturale…Păi ce să mai înțelegem noi din aceste înscrisuri, şi ele, documente istorice!? Auzi, Troiță în fața acestei clădiri futuriste, pe care ar fi fost legal şi corect scris, nu nişte prescurtări, desemnând societățile comerciale (?), ci chiar numele arhitectului, unicul autor al imaginii acestei clădiri… De asemenea, cei care au scris în bronz nu cunosc definiția cuvântului vitraliu! Cupola, soluția ei tehnică, aparține ansamblului, deci arhitectului, şi nu celui care a gândit ornamentația, desenul...

## OMAGIU ADUS UNIRII, LA PIETRARI!

Trei zile mai târziu, la Pietrari, județul Vâlcea, comună cu un potențial deosebit în materializarea unei idei europene, aceea de a deveni prin tine însuți, partizană regionalismului, dar şi măreției naționale, adevărate, partizană ideii de respect pentru tradiția populară, cea reală, dar şi pentru cultul spiritual, partizan al Noului, cel venit prin civilizația urbană şi acceptat urmare a inevitabilului statut

tehnologic al acestui timp, a avut loc o manifestare de celebrare a zilei de 24 ianuarie, ziua Primei Uniri, Ziua Domnitorului Cuza - întâia mare personalitate romantică a istoriei românilor, Ziua Horei Unirii!

Ce ar fi fost Moldova şi Valahia, dacă nu ar fi devenit, împreună, România! Către ce s-ar fi îndreptat Transilvania, Bucovina şi Basarabia, în absența acestei Românii!

La sărbătoarea din comuna Pietrari, comună definitorie pentru spiritul daco-roman, cu mari apărători-cetățeni-ai spiritului eroic, celebra Anica David, învățătoare, venită înspre unire cu Oltenia vâlceană încă din 1944, şi chiar din Moldova, şi căsătorită cu un brav oltean, a recitat în neîncăpătoarea sală de sport a Şcolii Generale din Pietrari spre slava unicului şi primului domnitor român, Cuza, următoarea poezie:

COLONELUL ALEX. IOAN CUZA

Un colonel înalt, frumos şi chipeş
Avurăm Domn ales pentru Unire.
El, Porții-Înalte, nu a dat peşcheş,
A fost ales cu drag, de românime.
Când la Sultan, Cuza s-a prezentat
Nu s-a plecat să-i pupe „imineii”
Ci demn, cu sabia a salutat;
“Eu nu mă plec! Eu sunt TRIMISUL ȚĂRII!
Nu viu de frică la SULTAN
Şi nici nu voi de-aici FIRMAN;
Vreau să vă spun, că ne-am UNIT,
Şi stăm la noi acasă neclintit!”

S-a speriat Sultanul, asudând;
"Cum? Un supus refuză temeneaua?"
Cu săculeți de galbeni sunători
La el veneau şi-i sărutau giubeaua!
Nu un semeț cu sabie şi sfidător
Să spună drept: "eu sunt trimis
De Principate şi al meu popor!"
N-avu-ncotro SULTANUL! Ca atare,
Recunoscu prin Cuza – România!
De-atunci din 1859 cu perseverență
Ne-am pregătit ca în 1877 ROMANIA
Să capete prin luptă sublima
INDEPENDENȚĂ!

Referitor la această sărbătoare de la Pietrari, din 27. 01. 08, ne-a relatat cu lux de amănunte col (r) Gheorghe Giurcă, fiu al satului, prezent la manifestare, în acest an, sărbătorind şi 40 ani de când s-a căsătorit.

Au participat: viceprimarul Roată Constantin, preotul Viorel Diaconu, directorul Şcolii din Pietrarii de Jos, Apostolescu Tudor, directorul Şcolii din Pietrarii de Sus, Teodosiu, profesor Constantin Ionescu (a prezentat materialul despre 24 Ianuarie 1859), prof. Bulacu Ion, cetățeni şi elevi din comina Pietrari, se subânțelege, Anica David, învățător şi poet al comunei - care a prezentat şi un material despre 24 ianuarie, şi directorul Căminului Cultural, Constantin Diaconu. Întrunirea a avut loc după încheierea slujbelor de la bisericile din comună şi a început cu intonarea Imnului României de către corul bărbătesc format din cântăreți ai bisericilor din Pietrari şi Govora. S-a cântat

(corul condus de C. Diaconu), s-a jucat, s-a dansat (popular şi modern - echipele şcolilor şi Căminului Cultural), s-a manifrstat sportiv…Moderatorul întâlnirii a fost Merişescu Corina, bibliotecar.

Petre Cichirdan, Info Puls, 2008

## 5. Monument, Cruce de Hotar, între Pietrari şi Tomşani

Pietrarii de Sus reprezintă pentru noi, cei din Forumul Cultural, din Societatea Culturală „Anton Pann”, un pol al tradițiilor locale, deja intelectualizate; un prim pas către europenizarea satului românesc (apă, canalizare, monumentalistică, credință, artă) un leagăn al migrării biunivoce între sat şi oraş, între tradiție şi modernitate...Nu departe de oraşul cu care Pietrarii de Sus a ştiut să facă, prin acest colonel în rezervă, de ispravă, Gheorghe Giurcă, un nod de legătură trainică, culturală, istorică! căci, nu aşa, la 1380 Râmnicul era oraş („al domniei mele”), după cum un vechi hrisov vorbea, atunci când gândul şi fapta noastră mergeau către Mircea cel Bătrân...chiar în fiecare an, la Cozia!

Pe 19 octombrie 2008 o echipă de la Forumul Cultural al Râmnicului, şi de la Academia Olimpică-Filiala Vâlcea, şi de la C.J.Vâlcea, au purces prin mijloace proprii (maşină până la Pietrari, căruță cu un cal pentru cei doi-trei nedispuşi la efort fizic: N. Dinescu, I. Măldărescu şi subsemnatul!...tocmai noi, foşti sportivi!) la un drum (considerat „turism cultural”) către locul în care avea să se țină slujba de sfințire a monumentului ridicat între Pietrari şi Tomşani, numit Cruce de Hotar şi a izvorului adiacent. După ce, în prealabil făcusem o vizită la Troița familiei colonelului Gh.

Giurcă şi a eroilor comunei, lucrare ctitorită de acelaşi colonel în rezervă, şi sfințită anul trecut!

După fotografii făcute la Monumentul Eroilor din Primul şi al Doilea Război Mondial, la care, cu doi ani în urmă, tot prin efortul financiar (şi fizic) al colonelului Giurcă, s-a reinstalat vulturul, însemn al puterii şi biruinței, dispărut după anii 1944, un reuşit monument aflat în curtea Bisericii din Pietrarii de Sus, preot Viorel Deaconu, echipa noastră a purces la troița personală, donată comunei - cum arătam mai sus - construită şi vopsită, pictată, prin efortul major al distinsului colonel, personaj, între altele, nelipsit de la aproape orice manifestare culturală care se desfăşoară în Râmnicu Vâlcea.

Sf. Troiță este construită, vopsită şi pictată aşa cum, în zonă, pe o mare întindere, nu există alta!

Respectând cultul şi marea masă a enoriaşilor credincioşi, după aproape şapte zeci de ani, prin această troiță, Gh Giurcă i-a mulțumit lui Dumnezeu pentru şansa ce i-a dat-o, salvându-l de la înec (fapt petrecut în copilărie, chiar în acest loc, şi care l-a marcat pentru vecie)... S-a născut această minunată Troiță, structura ei, după proiectele inginerului Chiorean, marele caricaturist vâlcean; după părerile meşterilor şi a parohului din localitate, Viorel Diaconu, ale pictorilor Scurtu (în primă parte) şi Rogojinaru, ale sculptorului Sergiu Sălişte (busturile patronilor - colonel şi doamna colonel), părerilor altor prieteni... Frumos ornată pe dinăuntru şi pe dinafară, de Rogojinaru, alături de o fântână construită de acelaşi

colonel, pe spatele troiței se află pictat un desfăşurător al arborelui genealogic al familiei...o operă plastică naivă, reală.

De la Troiță, cu o căruță şi un cal, destul de „subțire” pentru drumul care urma, ne-am deplasat către monumentul ce avea să fie sfințit, elogiat, aflat la granița dintre comuna Pietrari şi comuna Tomşani (simbol al bunei înțelegeri între cele două vechi aşezări).

Ion Măldărescu a refuzat să meargă cu căruța, preferând să facă sport, fotografiind în dreapta şi stânga un peisaj absolut mirific...Calul se poticnea şi la mai toate urcuşurile săream din căruță şi ajutam bietul animal... Au urcat şi câteva maşini din familia celebrei Dacia, după mine, adevărate monumente vii ale unei tehnologii apuse. A urcat pe jos (şi pe „sus”) şi vrednicul primar al Pietrarilor, viceprimarul său şi toată lumea îl aştepta şi pe ÎPS Gherasim, episcopul Râmnicului... Oare cum ar fi urcat Înaltul părinte prelat?

Mare fast la sfințirea acestui monument...sute de femei cu coşurile pline de mâncare, sute de oameni - copii şi bătrâni... Biserica-i puternică, preotul Viorel Diaconu poate fi mândru că în parohia sa Biserica este prima putere în stat!

Cine ar fi crezut că mic cu mare, tânăr şi bătrân, om politic şi funcționar al statului, ca la un semn, să se înşire pe multe sute de metri pe vărful unei culmi, o şa între cele două localități...Soborul de preoți a sfințit şi fântâna amenajată de acelaşi om, aflată un pic mai jos, lângă monumentul amplu (proporții perfecte, nu cu ce a instalat -

avizul său - Comisia națională pentru monumente de for public în parcul Mircea cel Bătrân, pe George Țărnea, al nostru, cu cap şi alură de balşoi leninist!...) Eroii purtători de drapel, din cel de-al doilea război mondial, au prezentat onorul, drapelul, au cântat pentru monument şi aşezerea natală...Pentru Dumnezeu şi oameni! Toți au salutat, au stat în genunchi, s-au rugat pentru morți, pentru cei vii...Ce forță are şi religia asta, ortodoxă, biserică prinsă adânc în rădăcinile celor vii...

## O PIATRĂ, CRUCE DE HOTAR!

Se ştie din vechime faptul,
Un drept şi mare adevăr;
Tot codrul este frate cu românul,
Că i-a fost casă, vatră, ajutor!
Haideți cu toții, încă odată,
Ca să vedem a noastră moştenire;
Să ştim că-i pân-aici hotarul,
Ce l-am primit de la străbuni,
Ca zestre mare, din vechime!
Toți îl ştim, păstrându-l cu sfințire;
Creştea pădurea şi-i iubeam lăstarii,
Ştiam, că până aicea e al nostru,
Că dincolo se întindea Tomşanii.
Dar linia hotarnică trasată
Fără de garduri, sârme sau zăvoare
Era fixată prin acte funciare,
Precum şi Cuza Vodă

Statornicise legile agrare.

Şi iată, s-a gândit adânc un om,
Născut aici, alături de pădure,
Umblând desculț pe când era copil,
Strângând alune mici şi mure,
Să-şi lase moştenirea, al său nume,
Înscris pe-o cruce, piatră de hotar;
Să se cunoască bine, cu temei
Că un hotar, e un hotar pe veci,
Că este scris în acte şi în legi,
Că zesrea-i zestre! Hotarul e hotar
Iar Giurcă, colonelul, este militar!
Că e sătean de-al nostru, Pietrărean.
El vrut-a să ne-arate an de an
Că lasă fapte-n urmă! Că-i oştean.
Tu, oastea țării şi a națiunii,
Iubeşte satul, zestrea sacră a pădurii,
Iubeşte tot ce-i bun şi drept şi te mândreşte,
Că la Pietrari se mai trăieşte încă româneşte,
Că se găsesc motive de bună vecinătate!
S-avem grijă de cruce pentru eternitate.
Pietrari! Tomşani! Acesta-i Testament,
Punct de reper şi cruce de hotar,
Nezdruncinate motive de-ncălcare
A dreptului de limită hotarnicească
Înscris în Cartea Funciară Românească!

Anica DAVID
(Învățător, Pietrari 19 octombrie 2008)

# 6. Monument Cruce de Hotar, secolul XVIII, la Pierarii de Sus

Pietrarii de Sus, 23 aprilie 2010, Sărbătoarea Instalării Crucii de Hotar lângă Troița familiei Giurcă, care aici, în 1938, a scăpat de la înec în vâltoarea pârâului umflat, Sărata...Lume foarte multă, personalități locale şi din județ...Crucea, după ce a fost curățată, s-a montat aici, după ce a fost adusă, recuperată, din fostul Muzeu comunal din Bărbăteşti, unde, pe 16 08 09, ne aştepta trântită în noroi... Venisem să o luăm, cu maşina mea, însă, în ultimul moment am renunțat şi am rugat localnicii să ne-o transporte contra cost, cu un tractor. A fost un gest care a evitat un posibil scandal de ...furt! Tractorul a fost pus la dispoziție de primarul Bărbăteştiului. Crucea este menționată şi descrisă la pag. 771 în „Inscripții medievale şi din epoca modernă a României-județul istoric Vâlcea (sec. XIV-1848)", Editura Academiei Române, Bucureşti, 2005. Ea a fost împrejmuită de Gh Giurcă cu două plăci de marmură pe care sunt inscripționate istoricul şi conținutul Crucii de Hotar. După restaurarea Monumentului Eroilor, această restaurare a Crucii de Hotar este cea mai importantă lucrare publică executată de colonelul Gh Giurcă, la 84 de ani! Inițial ea a fost înălțată în 1743 între Pietrari şi Negruleşti, „pe Dealul Mare, moşia logofătului Ioniță Pietrarul" din Pietrarii de Sus. Cităm din cartea amintită mai sus tra-

ducerea inscripției în litere în relief, în limba slavonă... „Cu vrerea Tatălui şi cu ajutorul Fiiului şi cu plinirea Duh(u)lui Sfânt. Ridicatu-s-au această sfântă cruce, în hramul Blago-veşteni(i) B(ogorodi)ţe, cu osteneala iubitorului de Dumnezeu, chir Climent episcopu Râmn(icului), fiind de moştenire din satul Pietrari, în zilele mării sale domn(ului), Io Mihai Racoviță v(oie)vod, dech(emvrie) 3â20 d(ă)ni 7252."

Viorel Diaconu: - ... Şi dumneavoastră iubiți fii şi fiice duhovniceşti. Ne întâlnim la o nouă ctitorie, ne întâlnim toți, aici, să îl serbăm astăzi în mod special pe domnul co-lonel Gheorghe căci astăzi este ziua Sfântului Mare Ucenic Gheorghe cel Mare, şi este şi ziua domnului colonel care ne-a îmbogățit cu ctitoriile sale; prin munca sa, prin puterea sa de a ne prinde şi pe noi în jocul său înalt! în munca dânsului. Prin puterea sa bănească a ridicat mai multe obiective în satul nostru şi încă odată mă simt obligat să repet, nimeni în satul nostru nu a făcut ceva în mod benevol; numai dânsul!...nici pe malul Săratei, aici, nici în deal, acolo, nici la Biserică! de aceea vă rog să nu uitați acest eveniment. Să-i aducem domnului colonel, încă odată, viile noastre şi caldele mulțumiri! aplauze în acelaşi timp, le transmitem, şi mulțumiri, şi celor care ne-au donat acest pământ. Să ştiți că nu a fost o treabă uşoară. Şi, nu în ulti-mul rând, mulțumim celor de la Primărie care ne-au ajutat cu tractorul, şi cu toate celelalte. Fraților, nu suntem uitați de nimeni! iată, domnul colonel a spus că are un obiectiv ce va fi poate şi mai măreț decât acesta. Dar, până atunci mai avem de aşteptat. Voi da acum cuvântul

domnului colonel să ne spună câteva cuvinte, să ne spună despre strădania aceasta, cu care ne-a îmbogățit, şi cu dragoste, şi material, zestrea domniilor noastre. Acum vă rog să-l aplaudați înainte de a vorbi. Să trăiți domnule colonel, Dumnezeu să vă dea sănătate, şi vouă, şi propăşire, căci ați adus propăşirea ne-amului nostru, aici. Ați ajutat şi ați reuşit! şi, vă aşteptăm şi pe viitor! un an bun şi toate celelalte. Vă rog să îl iertați că are emoții, pentru că este firesc să fie aşa. Este ceva înălțător, fraților...

Gheorghe Giurcă: - Preasfinția voastră Părinte, domnule vicepreşedinte al Consiliului, stimați oaspeți, dragi consăteni, permiteți-mi să vă anunț că sunt bucuros să participăm împreună la un asemenea moment, deosebit de important pentru viața comunei noastre, pentru satul nostru Pietrarii de Sus. Aş vrea să vă prezint un scurt istoric asupra acestui monument de patrimoniu. În primăvara anului 2009, în timp ce treceam prin comună deplasându-ne către Râmnicu Vâlcea, o persoană din comuna noastră m-a oprit şi m-a întrebat: „Cum ați reuşit să faceți, ceea ce ați făcut până anul trecut?” şi, că, dacă sunt amabil să mai fac încă un lucru deosebit de important pentru comuna noastră... L-am întrebat, „Ce lucru”? Zice... „Poate ştiți, la hotarul nostru, în Pleşe, a fost o cruce de acum trei sute de ani! a fost luată de acolo şi dusă la Bărbăteşti, şi stă aruncată lângă căsuța din muzeu. Nimeni din comună nu s-a ocupat să o recupereze, să o aducă înapoi, şi eu, cred, că ar fi mai nimerit să o luați dumneavoastră, că aveți posibilitatea să o aduceți, să o pu-neți lângă troiță, că va fi un lucru foarte foarte important”.

Am stat şi am reflectat asupra acestei propuneri şi, după câteva zile vin la Părinte şi îl întreb: - Părinte uite cum m-am gândti eu...nu am spus cine, ce şi cum, ce-ar fi să facem treaba asta? Părintele a fost imediat de acord. Mai mult, a mers la conducrea Primăriei, care, de asemenea, a fost de acord. Cu şi prin contribuția domnului inginer am fost la Bărbăteşti şi am laut legătura cu primarul, domnul Manacu, de la Bărbăteşti şi, împreună, am văzut-o cum era aruncată la Muzeul comunei. Parcă văd, şi aş zice aşa: cred, nici nu gândea acest obiect istoric, prin ce condiții a trecut, cum a fost, şi cum se mândreşte astăzi. Uitați-vă şi priviți-o! Cum râde, parcă ar fi o domniță între două fetițe elegante. Pe parcurs, cu ajutorul Primăriei, pe considerentele pe care le stabilisem cu primarul de la Bărbăteşti, ne-am deplasat cu o echipă de patru oameni la Bărbăteşti şi am luat-o, am mers în Dealul Pleşe de unde am luat piua, căci era aruncată în pădure, pe deal, şi am adus-o aici....

P. Cichirdan, aprilie, 2010, CULTURA*vâlceană*

# 7.Lucrări la Cimitirul Militar Râmnicu Vâlcea

Colonelul (r) Gheorghe Giurcă are locul de veci, de două locuri, împreună cu soția sa, în Cimitirul Militar din Râmnicu vâlcea; un monument funerar din marmură neagră.

De zece ani, aici odihneşte Fevronia, născută în 21 iunie 1929, la Pietrarii de Sus şi decedată la Râmnicu Vâlcea în 09 ianuarie 2005, după ce, în 1948-înainte ca Gheorghe Giurcă să plece la Şcoala Militară, s-a căsătorit, cu el, la biserică... Împreună, soț şi soție, au avut doi copii, amândoi, astăzi, militari pensionari, colonei în rezervă.

În 2011, la şapte ani de la moartea şi înhumarea Fevroniei Giurcă, George Rogojinaru, sensibilul şi talentatul nostru pictor, vâlcean, pictează interior şi exterior în stilu-i caracteristic, Prăznicarul Sf.M.Mc. Gheorghe, al cimitirului, între astfel de lucrări, o capodoperă. Sesizăm lumina chipului lui George, între chipurile sfinților de pe pereți...Lucrarea a fost suportată financiar de Giurcă Gheorghe. Acesta, îl cunoştea pe George Rogojinaru din anul 2007 când artistul i-a terminat pictura Troiței de la Pietrarii de Sus; şi-acolo chipul tânăr al pictorului transpare din cel al Sfinților!

În anul 2014, la paisprezece ani de la decesul Fevroniei Giurcă, soțul, Gheorghe Giurcă a finanțat integral pictura interioară şi exterioară a Capelei din cimitir, executată de pictorul Gh Țivrea, an în care s-a făcut şi sfințirea ei...

# 8. Monument la Rm Vâlcea
# închinat Armatei Române

Întruna din zilele anului trecut, cred, în iulie 2014, domnul colonel Giurcă a venit la mine şi mi-a spus că s-a hotărât să finanțeze un monument închinat Armatei Române şi care să fie amplasat deasupra Monumentului Independenței, în geana pădurii Capela, în Râmnicu Vâlcea. I-am răspuns foarte repede, că, nu cred că cineva dintre particularii oraşului poate solicita o asemenea locație, în spațiul public... Că lumea s-a schimbat, este guvernată de alte legi, că Râmnicul este Municipiu capitală de județ şi aşa mai departe...Nu şi nu, mă imploră, neapărat să-i fac proiectul...Nu peste multe zile a venit din nou la mine şi pur şi simplu mi-a dictat proiectul, din memorie, desigur, o schiță a sa. Pe scurt, era ceva foarte echilibrat, deşi nu agream idea unui vultur pe cruce! În rest chiar era interesant un fel de construcție piramidală care la mijloc avea dispuse pe cele patru puncte cardinale, patru efigii cu patru dintre cei mai mari domnitori români, apoi doisprezece dintre cei mai mari conducători, câte trei pe o față. pe patru fețe de marmură, fotografii...I-am spus că mai bine trebuie să le facă bazoreliefuri din bronz, douăsprezece bucăți, trei pe față...Ce, mai?...să-i fac proiectul; şi l-am făcut!

Peste câteva luni, a venit din nou la mine, de data asta insistând pe carte, şi mi-a spus, că i s-a aprobat proiectul de monument, nu pe Capela, ci în curtea Garnizoanei militare din Râmnicu Vâlcea, după un alt proiect...Ne facem datoria de a publica aceste schiţe, întrucât în panoplia de realizări ale domniei sale va figura şi acest monument, să le ataşăm, întrucât băgăm de seamă că această carte va apărea înaintea acestei ultime realizări...

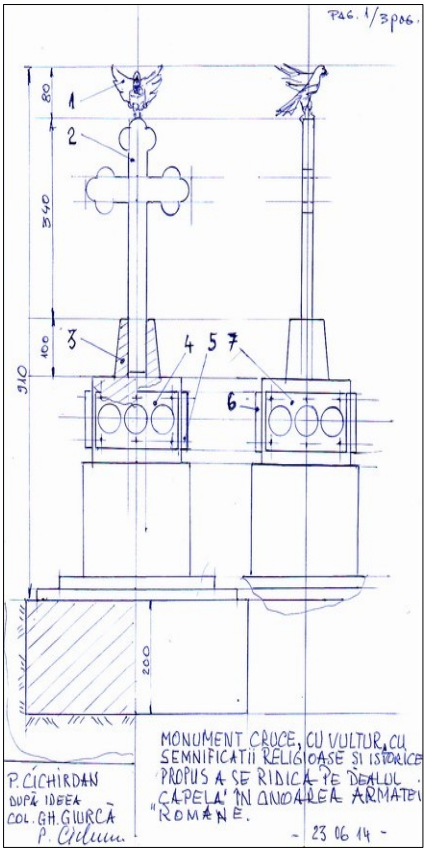


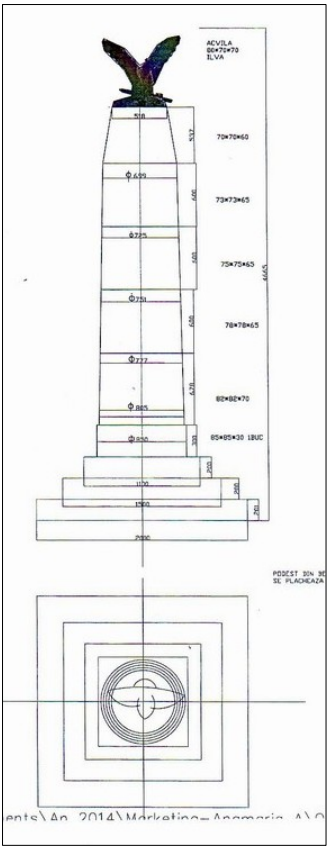

ANEXE

# FIŞA CU DATE BIOGRAFICE

Datele biografice ale membrului Comitetului Organizației U.N.C.M.R.R. Vâlcea

1. Colonel (r) Giurcă I. Gheorghe
2. Arma: Infanterie-promoția 30 12 1949
3. Născut la data de 26 martie 1925, în comuna Pietrari, județul Vâlcea.

4. STUDII CIVILE
-Şcoala primară de şapte clase perioada 1932-1939 în comuna Pietrari, județul Vâlcea.
- Liceul « Ioniță Asan », Caracăl, urmat în 1958-1960 de cursul seral M.F.A. cu Diploma de Maturitate nr. 87024 eliberată la data 12 septembrie 1960.

5. STUDII MILITARE
- Şcoala M.O.I. Sibiu în anii 1948-1949.
- Curs perfecționare Comandanți plutoane aruncătoare mine, 81.4 mm, septermbrie 1950, 30 de zile.
- Curs perfecționare Comandanți cp. I-Craiova în perioada ianuarie-martie 1951.
- Curs perfecționare Comandanți batalioane-Făgăraş, octombrie 1952-aprilie 1953.

- Academia Militară Generală, arma infanterie, 1953-1956, 3 ani.
- Curs Academie, Comandanți regimente, octombrie 1956-august 1966.

6. TITLURI ŞTIINȚIFICE
- ADEVERINȚĂ Pentru absolvirea programului de perfecționare la Centrul de Perfecționare a Pregătirii Cadrelor CEPECOOP-Bucureşti în perioada lunii iunie 1984, Compartimentul CTC.

7. FUNCȚII ÎNDEPLINITE ÎN ARMATĂ
- Militar în termen-la R.7 I. din Divizia H.C.C.-Arad, aprilie-sept, 1948;
- Elev în S.M.O.I. Sibiu în perioada oct. 1949-dec. 1949;
- Cdt. pluton ar. mine 81,4 mm din Cp.15 ar.mine B.3 I./R.13 I garnizoana Craiova, ianuarie - decembrie 1950;
- Cdt. pluton elevi la S.M.O.I. Sibiu, în perioada aprilie-noiembrie 1951;
- Cdt..Cp..Puşti.A.T. din R. 257 I. garnizoana Craiova, în perioada. decembrie 1951 - martie 1952;
- Cdt. Cp. Regimentară din R. 257 I. garnizoana Craiova, aprilie - septembrie 1952;
- Cdt. B.1 I. din R. 257 I. garnizoana Craiova, mai - sept. 1953;
- Şef de stat major la R.3 Mc. din garnizoana Caracal, octombrie 1956 - septembrie 1959;
- Şef de stat major la B.3 I. din R. 31 din garnizoana Plenița, octombrie 1959 - februarie 1960;

- Şeful Cercetării R. 31 Mc. garnizoana Plenița, martie 1960- martie 1962;
- Şef Poligon Automatizat - I. Tc. şi Art. A.T. garniz. Plenița, aprilie 1962 - septembrie 1964;
- Loțiitor şef stat major la R. 31 Mc. garnizoana Plenița, octombrie 1964-septembrie 1965;
- Locțiitor Cdt. regiment la R. 31 Mc. garnizoana Plenița, septembrie 1966 - septembrie 1968;
- Cdt. R. 321 Mc. din garnizoana Rm. Sărat județul Buzău, octombrie 1968-mai 1971;
- Ofițer nr. 1 în Biroul Pregătire Luptă din Statul Major al D. 67 Mc. Brăila, iunie 1971- septembrie 1973;
- Sef 'Catredă Militară pentru pregătirea studentelor din Universitatea Galați, octombrie 1973-februarie 1981.

## 8. ACTIVITĂȚI PRINCIPALE ÎNTOCMITE ŞI CONDUSE DE OFIȚER

a) - Pe timpul când am îndeplinit funcția de Loct.Cdt. R.Mc. în garnizoana Plenița, am conceput, întocmit şi condus multe aplicații la nivel B.I.gi R. Mc. pe hartă şi în teren, antrenamente de stat major, precum şi diferite convocări la nivel companie, batalion şi R.Mc.
b) - În timpul conducerii R.Mc. din garnizoana Rm. Sărat am conceput, întocmit şi condus diferite aplicații, antrenamente de stat major şi convocări la nivel companie, batalion şi regiment pe hartă, în teren şi la sală.
c) - În luna mai-iunie 1969 am condus mobilizarea R.321 Mc. din garnizoana Rm Sărat, unde unitatea a fost încadrată cu rezervişti şi tehnică auto din viața civilă şi executat

program de instrucție militară, trageri de instrucție şi de luptă, aplicații la nivel pluton, companie şi batalion.
- Concentrarea respectivă s-a încheiat cu o aplicație tactică cu întregul efectiv în oameni şi tehnică militară a R.321 Mc. în zona garnizoanei Rm. Sărat, comuna Dumotreşti şi alte localități din județul Buzău şi Vrancea, aplicație ce a fost condusă de Cdt.D.67 Mc. Brăila şi la care a participat o comisie de control şi îndrumare din Statul Major General al Armatei de la Bucureşti.
- În bilanțul executat la terminarea aplicației şi a mobilizării s-a acordat calificativul de BINE, iar personal în calitate de comandant al regimentului respectiv am fost recompensat cu o sumă de bani şi decorat cu ORDINUL T. Vladimirescu clasa V.
- Pe timpul cât am lucrat în Statul Major al D.Mc. Brăila am conceput, întocmit, pregătit şi condos aplicații tactice cu B.I. şi R.Mc. pe hartă în sală sau în teren cu trupe şi cu cadre şi transmisiuni.
- Am conceput, întocmit şi condus multe antrenamente de stat major cu R. şi D.Mc. pe hartă în sală şi în teren cu cadre şi transmisiuni.
- La toate unitățile mecanizate unde am îndeplinit diverse funcții, am organizat, pregătit şi condus trageri de instrucție şi de luptă la eşalon pluton, companie şi batalion pe timp de zi şi de noapte în poligon automatizate din garnizoana Redea, Plenița, Sadova, Rm Sărat, Bogza, Mălina etc.
- Am conceput, organizat, pregătit şi condus diferite concursuri de tragere cu armamentul din dotare, tactice, cercetare şi sportive.

d) - În luna mai 1978 pe timpul cât eram Şeful Catredei Mililitare la Universitatea Galați, am întocmit şi prezentat în cadrul Colegiului de Conducere al Universității, o lucrare ştiințifică cu tema « Consecințele economice ale cursei înarmării. Necesitatea dezarmării şi concepția PCR despre dezarmarea generală ».
e) - În cursul anului 1984, pe timpul când eram Şef Compartiment CTC la UJECOOP - Vâ1cea, am întocmit o lucrare ştiințifică cu tema: « Trăsăturile şi caracteristicile generale ale modului de executarea a controlului tehnic asupra calității producției din sectoarele economice-alimentare şi industriale executate în cadrul unităților şi atelierelor productive ale cooperativelor subordonate UJECOOP - Vâlcea, temă ce s-a materializat într-o broşură care s-a folosit ca ghid de control CTC.

9. ALTE DATE DIVERSE

Pe baza raportului personal şi la limită de vîrstă, în luna februarie 1981 am fost trecut în rezervă, şi pensionat, iar în luna mai 1981 m-am mutat cu familia în garnizoana Râmnicu Vâlcea.
După pensionare am desfăşurat următoarele activități:
- Din luna iunie 1981- martie 1983 am îndeplinit funcția de administrator la As, loc. nr. 12 C.T. 3 Ostroveni-Rm. Vâlcea.
- Din data de 22 septembrie 1982 - martie 1985 am fost încadrat cu serviciu pe funcția de Şef Compartament CTC la UJECOOP-Vâlcea.

- Din luna august 1985-septembrie 1993 am îndeplinit funcția de administrator la As. loc. nr. 6 zona centrală Rm Vâlcea.
- Octombrie 1993-noiembrie 1994 am îndeplinit funcția de administrator la As. loc. nr. 3 zona centrală Rm Vâlcea.
- Decembrie 1994 am fost încadrat pe funcția de administrator la As. loc. nr. 2 zona centra1ă Rm Vâlcea, activitate pe care o desfăşor şi în prezent.

10. DECORAȚII PRIMITE :

- Medalia Meritul Militar clasa I-a;
- Medalia Meritul militar clasa II-a;
- Medalia Jubiliară a XX-a Aniversare a Zilei Forțelor Armate a RPR;
- Ordinul Meritul Militar clasa I-a
- Ordinul Meritul Militar clasa II-a
- Ordinul Meritul Militar clasa III-a
- Ordinul Tudor Vladimirescu clasa V-a
- Medalia A XX-a Ani versare a Eliberării Patriei
- Medalia A XXX-a Aniversare a Zilei Armatei;

11 DIVERSE
- Căsătorit în anul 1948, luna ianuarie şi am doi copii. Soția, David V. Fevronia născută la 21 06 1929.
În prezent locuiesc în strada Cozia, nr.2, bloc I, sc B, ap. 8, Rm Vâlcea, Vâlcea cod 1000. Telefon 050 738876.
Am scris acest CV pentru lucrarea « Mereu la Datorie ».

NOTĂ :
Dacă se va ține cont de datele oferite, doresc să primesc un exemplar pe adresa mai sus menționată.
Menționez că sunt membru fondator al organizației noastre fiind înscris la nr.2 în luna mai 1991 pe timpul înființării organizației şi membru al comitetului la înființare şi ulterior la Conferința din luna ianuarie 1994.
(R. 3 Mc. = U.M.01256; R. 31 Mc. = U.M.01183; R.321 Mc. = U.M.01258 ; D. 67 Mc. = U.M.01030)

22 08 2003

# În perioada 2005 - 2013 am executat următoarele lucrări

1. În luna mai 2005 am repus Vulturul la monumentul eroilor din satul Pietrarii de Sus.

2. În luna iunie 2006 am montat una placă cu diferite date la menumentul eroilor.

3. În luna octombrie 2007 am sfințit Troița "SF. Mare Mucenic Gheorghe".

4. În luna septembrie 2008 am sfințit Monumentul Cruce de Hotar, amplasat pe înălțimile de la hotarul dintre Comuna Pietrari şi Comuna Tomşani.

5. În luna aprilie 2010 am montat lângă Troiță, Crucea - Piatră de Hotar, ce a fost adusă de la hotarul Com. Pietrari cu satul Negruleşti.

6. În luna iunie 2012 am amenajat, pictat, o cameră în cimitirul Militar Sf.Gheorghe, numită Prăsnicar unde se slujesc parastasele ce se fac de membrii cimitirului.

NOTA

Pe timpul când s-a construit biserica Sf Dumitru, din garnizoana Rm Vâlcea, am contribuit cu sume apreciabile, fapt pentru care am fost trecut în documentația din Altarul ei...

# ION GIURCĂ

S-a născut în data de 8 octombrie 1927 în comuna Pietrarii de Sus, judeţul Vâlcea.

În 1951, a intrat în şcoala Militară de Ofiţeri pe care a absolvit-o în 1953 cu gradul de locotenent. A îndeplinit diferite funcţii de comandă şi servicii în diferite garnizoane, ca: Botoşani, Bistriţa, Oradea, Ineu, Beiuş, Turda, Târgu Mureş. În 1967, a intrat în Academia Militară pe care a absolvit-o în 1971, lucrând apoi în garnizoana Sfântu Gheorghe, apoi în cea din Tg Mureş la Comandamentul de tancuri până la pensionarea din anul 1987, cu gradul de locotenent-colonel. În anul 1990, a fost avansat la gradul de colonel.

A fost unul dintre cei 10 copii ai Alexandrinei şi ai lui Ion Giurcă din Pietrari. A muncit mereu cu seriozitate şi a dat întotdeauna o mână de ajutor celor care se aflau în nevoie sau care încercau să-şi găsească un drum în viaţă.

În 1957, s-a căsătorit cu Maria Apostolescu alaturi de care a trăit o frumoasă poveste de dragoste până în ultimele sale clipe de viaţă. Soţia sa i-a fost mereu alaturi şi a fost, la randul ei, toata viaţa, un om deosebit, cu merite recunoscute de cei din jur, dar şi prin ordinele şi medaliile primite. A avut o fată, Mirela Camelia, căsătorită cu Lucian, care i-au adus bucuria naşterii unei nepoate, Oana

Georgiana, pe care dorea atât de mult să o vadă căsătorindu-se în acest an, cu Victor.

Pe parcursul întregii cariere militare, colonelul Ion Giurcă a fost permanent evidențiat ca un ofițer disciplinat, conştiincios şi competent, fiind în nenumărate rânduri recompensat cu decorații şi medalii ca recunoaştere a meritelor sale. A fost iubit şi respectat de comandanții şi subordonații săi în aceeaşi măsură. Va rămâne veşnic în amintirea camarazilor care 1-au cunoscut ca un ofițer demn şi altruist, un om de aleasă omenie.

Şi-a iubit țara şi familia deopotrivă.

# Cuprins

Cuvânt înainte 5

PARTEA I 9

I. VULTURUL DE LA PIETRARI 9

1. Scurt istoric al satului Pietrarii de Sus şi al Monumentului Eroilor 9
2. Sculptura monumentală a Judeţului Vâlcea 16
3. Sculptorul Constantin Zorlescu şi Vulturul de la Pietrari 19
4. Construcţia Vulturului 27
5. Dezvelirea Vulturului, de Ziua Înălţării Domnului 30
6. O apreciere din lumea artelor profesioniste 37
7. Întâlnire la Pietrarii de Sus cu eroi din al Doilea Război Mondial 40
8. Viorel Diaconu, despre Vulturul de la Pietrari 51

II. COPILĂRIA. FIUL SATULUI. CETĂŢEANUL 75

1. Arborele genealogic 75
2. Copilăria, preşcolar 82
3. Mic copil, la vânzare de străchini.

Bolnav, la doctorul Hozoc 92
4. Şcoala 102
5. Cetăţeanul (1938-1948) 109
6. Nunta, cu domnişoara David Fevronia 122

III ŞCOALA MILITARĂ ÎNALT OFIŢER AL ARMATEI 126

1. Armata. Militar în termen (1948-1949) 126
2.Şcoala Militară 130
3. Înalt ofiţer al Armatei. Craiova, Sibiu, Craiova (1950-1953) 133
4. Academia Militară (1953-1956) 141
5. Şef de Stat Major Caracal (1956-1959) 147
6. Şef cercetare. Plenița (1960-1968) 152
7. Comandant de Regiment Râmnicu Sărat (1968-1971) 157
8. Marea Unitate de la Brăila (1971-1973) 160
9. Şef de catedră la Universitatea din Galaţi (1973-1981) 162

IV COLONELUL GHEORGHE GIURCĂ INVESTIŢII CULTURALE ÎN PIETRARII DE SUS 166

1. Despre generaţii, modele de viaţă, care nu trebuie să dispară 166

2. Întâlnirea cu frații 170
3. Sărbătoare de toamnă a eroilor din Pietrarii de Sus la Troița colonelului Giurcă 175
4. Ziua Unirii sărbătorită la Arhivele Naționale 178
5. Monument, Cruce de Hotar, între Pietrari şi Tomşani 186
6. Monument Cruce de Hotar, secolul XVIII, la Pierarii de Sus 191
7. Lucrări la Cimitirul Militar Râmnicu Vâlcea 195
8. Monument la Rm Vâlcea închinat Armatei Române 197

ANEXE 199

FIŞA CU DATE BIOGRAFICE 199
ION GIURCĂ 207

PARTEA II 213

VULTURUL DE LA PIETRARI. OFIȚER AL ARMATEI ROMÂNE ŞI FIU AL SATULUI (Roman video) 213

PARTEA II

# VULTURUL DE LA PIETRARI

OFIȚER AL ARMATEI ROMÂNE ŞI FIU AL SATULUI

(Roman video)

(Foto şi comentariu Petre Cichirdan)

1. În 1925 în curtea bisericii din Pietrarii de Sus a fost instalat un monument foarte frumos, un ansamblu, care conține în structură un soldat care porneşte în atac şi este asistat de un vultur. Monumentul se află pe o înălțime, în apropierea străzii, lângă intrarea în curtea bisericii, iar acum, cu vulturul lângă el pare a fi unul dintre cele mai frumoase monumente din categoria lui... Monumentul din fotografie este cel restaurat în 2005 şi continuat în 2006.

2. Acest Monument a fost în inaugurat în 1925, din teracotă, sculptor I.Ţucăr, şi se află pe un soclu zidit în piatră cioplită pe care se află plăci de marmură având încrustate numele eroilor din Primul Război Mondial dar, adăugaţi după 1960, şi eroii din al Doilea Război Mondial. Poza ne-a fost furnizată de preotul Viorel Diaconu şi, din păcate, asupra vulturului, ea nu dă prea multe informaţii. Trebuie să recunoaştem, însă, că sătenii arătau foarte bine în Pietrarii interbelic...

3. După 1950 vulturul de lângă soldat a dispărut, „vandalii”, inculți, punând un baston în locul vulturului, crezând că pasărea făcea parte din structura de rezistență. În centru pozei pr. Viorel Diaconu şi col. Gh Giurcă, finanțatorul vulturului din aluminiu. Împreună cu ei de la stg. la dr. Gh David, I. Vătafu, Vasile David. 17 11 2004, dată când am făcut cunoştință cu monumentul.

4. Monumentul a fost vandalizat, ceea ce înseamnă că a fost şi este valoros, lipsindu-l de vultur-distrus probabil-dat jos, din ură, de către regimul de prostănaci, care, în acelaşi timp, încercau să dărâme şi Coloana Infinită, de la Tg Jiu... Când am cunoscut acest monument, l-am văzut prima dată, în 2004, cum spuneam, în locul vulturului era o țeavă de un țol, care părea că este un baston (părea un „chici”, soldatul fiind în atac)!

5. De ziua Eroilor, Ziua Înălțării Domnului, în 07 iunie 2005, adunare mare la Pietrarii de Sus, la Monumentul Eroilor, când urma să fie dezvelit vulturul nou, din aluminiu, turnat şi modelat de inginer artist plastic Petre Cichirdan, din Râmnicu Vâlcea. Vulturul a fost comandat şi plătit de colonelul Gheorghe Giurcă. În imagine, general SRI I. Apostolescu, maior Călin Matei preşedinte Cultul Eroilor Vâlcea, şi, în planul doi preotul Viorel Diaconu.

6. „După 1990 tradiția cultului eroilor este reluată de către Asociația Națională Cultul Eroilor care dă noi indicații pentru revenirea şi rolul vulturului național. Având în vedere că sunt fiu al acestei localități şi după pensionare am venit mai des în sat, la frați şi neamuri, m-am gândit să fac gestul, personal, de a construi şi repune la locul său vulturul dispărut de pe monumentul eroilor...” (Gheorghe Giurcă) În imagine, col. Gh Giurcă, înv. Anica David şi, în planul doi, P. Cichirdan. (07 iunie 2005)

7. Primind poza cu monumentul reabilitat, Alexandru Trifu, artist plastic stabilit în Geneva, i-a descoperit o calitate care, pe de o parte ne încurajează, şi, pe de altă parte dezvăluie un interes surprinzător, al diasporei, pentru acest gen de monumente... „Vulturul se integrează foarte bine în ansamblu. Mă interesează însă şi cine a făcut monumentul, în cinstea cărui eveniment, de cine a fost profanat şi, în ce an... Pe curând Maestre, nu-i aşa?” (Alexandru Trifu, Geneva)

8. Ziua Înălțării Domnului, de Ziua Eroilor, o minunată zi reliefată de o mulțime impresionantă de oameni, o masă vie emoționată şi emoționantă, cu steaguri şi coşuri pline de bucate, bătrâni şi copii, femei şi bărbați, a asistat la slujba de pomenire a eroilor căzuți la datorie şi, la modul cel mai sincer şi nearanjat au sărbătorit redarea demnității eroului soldat, îndemnarea la demnitate a urmaşilor...

9. Un an mai târziu, în acelaşi loc şi în aceeaşi importantă zi, Înălţarea Domnului, o aceeaşi adunare cu şi mai mult fast a avut loc, la început, în faţa Altarului, la slujba religioasă, apoi în faţa monumentului unde sătenii şi asistenţa invitată au participat la dezvelirea vulturului cu cruce în cioc! Vulturul cruciat, care, pur şi simplu, a entuziasmat mulţimea. În fotografia de faţă, 30 mai 2006, făcută cu o zi înainte de dezvelire sunt cei care ne-au ajutat la fixarea crucii în cioc: David, Vătafu, col. Giurcă, David V., ms. Rizoiu.

10. Din nou, am admirat oamenii frumoşi, curați, cu haine şi costume tradiționale, femei tinere şi bătrâne, foarte mulți copii, dar şi bărbați bătrâni, copiii având însemnele de şcoală pe haine şi-n mână…Impresionant de multe coşuri cu lumânări aprinse! Atâta disciplină şi rigoare, atâta sinceritate, chiar la elevi şi cei mai tineri, nu am văzut nici la marile sărbătoriri tradiționale din epoca trecută, nici la multe altele din epoca actuală…În fotografie: Vătafu, col. (r) Gh Giurcă, pr. Viorel Diaconu în fața mulțimii...Mai jos, la raport, Ion Măldărescu şi Nicolae Dinescu...

11. David Gheorghe, veteran de război, „port drapel-tricolor” în zilele de sărbătoare cu o medalie pe piept dată de domnul Iliescu, este eroul care strigă, la Înălțarea Domnului-Monumentul Eroilor-când preotul citește numele eroului... „Mort pentru Patrie”, s-a născut în 1923, 28 octombrie, în satul Pietrari. A fost încorporat în ziua de 20 aprilie 1944, Regimentul 2 Dorobanți, Divizia 11, Corp 6, Armata IV. (Fragment din „Cine sunt?” de pr.Viorel Diaconu)

12. Nici o sărbătoare a „Vulturului de la Pietrari” din Ziua de Înălțare a Domnului, Ziua Eroilor Militari care au pierit în cele două Războaie Mondiale, nu a avut loc fără ca înv. Anica David să nu fie, alături de preotul Diaconu, conducător spiritual; să nu recite din creația proprie...La sărbătoarea din 2006, Anica David s-a bucurat alături de cetățenii Pietrarilor de Sus că Vulturul Cruciat s-a întors şi va rămâne veşnic alături de soldat! Vultur şi soldat, nu vor pleca niciodată din scumpul lor sat!

13. Ce zi, ce sărbătoare şi deosebit fast! În loc de apă dezlănțuită, o Mare de oameni liniştită. Bărbați cu steaguri şi femei, purtând minunatele coşuri pline cu bucate ascunse sub ştergar; copii îmbujorați, mulți, foarte mulți, m-au impresionat cât de mulți erau, când toată lumea minte că nu mai sunt copii, că țara moare!...în costume tradiționale îmbrăcați; învățători şi profesori, veterani de război, ofițeri şi generali de armată, preoți şi cântăreți în strană, primar şi viceprimar, fotografi, ziarişti...În centrul pozei îl zărim şi pe primarul Nicolae Moraru...

14. Cu această ocazie, a revenirii Vulturului Cruciat, 01 iunie 2006, zi care a entuziasmat lumea Pietrarilor de Sus, a fost pusă în evidență renovarea Troiței, din lemn, o bijuterie montată lângă acest monument al eroilor şi închinată revoluționarilor morți în Decembrie 1989...

15. La Biserica din Pietrarii de Sus, purtând hramul Sf. Voevozi-Arhanghelii Mihail şi Gavril, nu de mult, a avut loc o întâlnire cu veterani ai satului, toţi, eroi din al Doilea Război Mondial, la care au răspuns prezent în ciuda vârstei înaintate: David Gheorghe, Cârţan Nicolae, Păun Constantin, Marghiloaie Constantin, Popa Daniel, Constantin Diaconu - directorul Căminului Cultural (semn că iată, cultul eroilor este parte din cultura laică şi bisericească a locului) şi David Vasile - epitropul bisericii…Desigur, nu a lipsit preotul paroh…. (2006)

16. Autoritățile din comuna Pietrari au un adevărat cult pentru veteranii de război, Asociația Cultul Eroilor din România găsind aici, poate, cel mai prielnic „vad”, gândindu-ne la numărul mare de veterani, numărul mare de manifestări în onoarea lor, precum şi a faptului că unul din Fii Satului, col. (r) Gh Giurcă, are atâta determinare pentru Armata Română, pentru eroi...(2009, Călin Matei decorează veteranii...)

17. „Acum să vorbim despre cel mai vârstnic dintre veterani, domnul Constantin Săndoiu care locuieşte în satul Pietrarii de Jos. Este şeful veteranilor din Pietrari, cel mai în vârstă şi cel mai mare în grad. A fost comandant de pluton de mitraliere grele, de câmp.

S-a născut în 28 septembrie 1916 în mijlocul Primului Război Mondial. Acum are 98 de ani şi peste opt luni, în septembrie 2015 implineşte 99 de ani”. (Fragment din « Cine suntem ? » cap. scris de Viorel Diaconu)

# COPILĂRIA. ARMATA. FAMILIA

18. Zece copii au avut Giurcă Ion şi Giurcă Alexandrina, fiica lui Visarion, şi din care au plecat atâtea vlăstare care au împodobit-îmbogățit satul Pietrarii de Sus, care au dat naştere acestor „Vulturi”, vestiți, de la Pietrari...

19. Amintiri frumoase despre un popor frumos...

20. Zece fraţi, şapte în viaţă, o adevărată „dinastie” militară care a rezultat din această familie Giurcă I. Gheorghe, la care se adaugă şi neamul mare al soţiei, cu care Vulturul de la Pietrari a construit tot ce a făcut până în 2005, anul de deces al Fevroniei...

21. „Doamna, cea cu surâsul permanent, blajin, veşnic mamă cu noblete şi eleganță, Fevronia. Soția domnului colonel, sora fraților David...Vasile şi Gheorghe. S-a prăpădit. Fulgerator.” (în viziunea lui Viorel Diaconu)

22. În toamna anului 1968, spune Gheorghe Giurcă la cei optzeci şi cinci de ani ai săi, fiind numit comandant de regiment, m-am deplasat în Garnizoana Râmnicu Sărat unde am format unitatea la nivel gradați, comandant de grupe şi comandant de subunități...Ceva foarte interesant a fost că eu, când îmi venea tehnica de luptă, o primeam numai noaptea sub formă de camuflaj... era în timpul evenimentelor din Cehoslovacia!

23. În primăvara anului 1969, Marele Stat Major a mobilizat şi alarmat, unitatea. Pe 5 mai 1969, regimentul lui Gheorghe Giurcă a fost verificat chiar de generalul Ioan Gheorghe, care a chemat comandantul: „Imediat să vă prezentați la cazarmă!”. I-a înmânat plicul, Giurcă l-a deschis, a sunat alarma, mobilizarea, a adunat ofițerii şi a format un punct de echipare, pe platoul mare, cu trei sute de maşini; a fost ceva nemaiîntâlnit...promt! La final a fost felicitat pentru rezulatul aplicației: „Mai bine ca la Dej” a conchis generalul...

24. În 1973 Gheorghe Giurcă este numit la şef de catedră militaă la Universitatea din Galați, Dunărea de Jos. Aici a fost noul său loc de muncă. În luna septembrie 1973 s-a mutat în cadrul acestei Universității la sediul Facultății de Industrie Alimentară, unde i s-a dat un birou pentru lucru şi unde se înființase această catedră militară-fete.

25. Anul I s-a desfăşurat până în iunie 1974, la terminarea acestuia, când a fost executată o depunere a jurământului militar, de către studente, după ce acestea executaseră acțiuni de specialitate cum ar fi: trageri, cartuşe reale în poligoane. Festivitatea s-a organizat pe poligonul Garnizoanei Galați, unde s-a adunat toată trupa, plus studentele, în formații pe specialități, iar cele din anul II şi III, doar, au asistat.

26. Ion Giurcă: Mă bucur de această întâlnire a tuturor fraţilor. Pentru mine este deasemenea un an deosebit, cinci zeci de ani de căsnicie, o căsnicie frumoasă. Am un copil, student în anul II la Facultate. Tatăl nostru avea o vorbă: „băieţii mei nu ştiu să facă fete”! Când le-am transmis prin telefon că am o fetiţă, s-au bucurat foarte mult. Am avut o fată foarte cuminte, directoarea Studioului de Radio Târgu Mureş, studentă anul II la Facultate. Eu am sărit iarăşi pragul unei vârste şi vă mulţumesc pentru această întrunire şi vă urez tuturor sănătate şi an nou fericit!

27. Gheorghe Giurcă: Propunem aceeaşi întâlnire şi în 2010. Îmi permiteți să încep cu sărbătoriții: primul este cumnatul nostru, Păun Constantin, care are o vârstă apreciabilă, 85 de ani şi este veteran de război. Al doilea sărbătorit, Ion, pentru aniversarea căsătoriei îi înmânăm un buchet de flori. Al treilea sărbătorit, frate, Gavril, om de valoare. A patra sărbătorită, soția domnului colonel Giurcă Ion, Giurcă Mareta.

# TROIȚA FAMILIEI ŞI A EROILOR

28. Duminică, 21 octombrie 2007, pentru a doua oară în acest an, la Troița care tocmai s-a sfințit de către preotul Viorel Diaconu, ajutat de preoți vecini şi de cântăreți - într-o slujbă de excepție, s-a strigat, sub un cer întunecat şi pe un timp ploios, într-o „Mare" de mulțime, "Mort Pentru Patrie"! Preotul citea numele celor înscrişi pe zidurile troiței, eroii comunei Pietrari, iar purtătorii de Drapel, doi veterani-eroi la rândul lor-rude apropiate de ale ctitorului, răspundeau cu cele trei cuvinte magice.

29. O troiță realizată după un proiect valoros, de artişti valoroşi, care oferă frumusețe şi pioşenie unei intersecții dintrunul din cele mai frumoase sate din România, cu locuitori nenumărați care s-au jertfit pentru această țară, în ambele Războaie Mondiale. Cu mulți eroi în viață, cu mulți fii ai lor care au format şi formează Oştirea acestei țări. Îi distingem la lucru pe Ion Crudu şi Ştefan Hoanță, pictori de biserici...

30. Gheorghe Giurcă a ridicat la numai câteva sute de metri distanță de monument, spre inima satului, o troiță, zidită, în memoria aceloraşi eroi, dar şi ca semn de mulțumire adresat lui Dumnezeu, pentru darul divin, care l-a salvat de la înec atunci, cândva, în copilărie, când apele învolburate ale Săratei s-au pornit să facă prăpăd…

31. ...Mergeţi la Pietrarii de Sus, şi acolo veţi cunoaşte şi satul, unul celebru, şi monumentul eroilor din 1918 cu vulturul metalic, şi Troiţa cu arborele genealogic pictat pe peretele dinspre Sărata! Această pictură este unică în România şi îi are ca autori pe Ion Crudu şi Şt. Hoanţă.

32. Poetul popular Anica David, un adevărat intelectual - capabil de o reală vibrație poetică - a recitat o poezie închinată faptelor „de bun public” ale colonelului Giurcă. Lângă cei doi, Călin Matei, preşedintele Cultului Eroilor Vâlcea.

33. Troița care s-a sfințit în 2007 este pictată pe rând de pictorii Ion Crudu şi Şt. Hoanță, şi, mai apoi, definitivată de George Rogojinaru. Toți au lucrat şi sub îndrumarea pr. Viorel Diaconu. Proiectul inițial, aparține inginerului Cornel Chiorean, constructor şi celebru caricaturist. Exteriorul cupolei, în albastru marin, este realizat de P. Cichirdan. Portretele patronilor, în rocă, sunt realizate de Sergiu Sălişte...

34. Interiorul Troiței, la sfințire, 2007, parte din pictură. Ulterior, Giurcă Gheorghe a completat acest interior cu cruci de marmură pentru întreaga familie.

35. Pictorul George Rogojinaru alături de ctitor

36. « În fața Capelei ctitorită de domnul colonel se află o altă cruce. Una mare făcută din lemn de stejar masiv, sculptată artistic…Are peste cinci metri înălțime şi stă pe un soclu din beton fiind închisă cu gard de fier forjat. Are acoperiş din tablă zincată aşa cum au troițele. A fost ridicată în anul 1957 de către preotul satului împreună cu enoriaşii, este pictată, şi arată ca o operă de artă. Am reabilitat-o de trei ori… Împreună cu capela şi cu crucea de hotar formează un ansamblu religios deosebit ce face parte din viața poporului român » (pr. Viorel Diaconu). Crucea este lucrată de Dumitru P. Dumitrescu, sculptor, bunicul cercetătorului Dumitru Bondoc din Costeşti, Vâlcea…

37. Şi ploua, ploua, şi lumea tot nu pleca. Niciodată nu o să pot înțelege!...pe oamenii aceştia cine-i mână de la spate?...să fie atât de răbdători. Să-l iubească atât pe Dumnezeu! Să-l iubească şi să-l respecte atât de mult pe acest preot! pe „vulturul” colonel...

38. Nu cred că în altă parte se mai întâmplă aşa ceva! de o asemenea amploare...

39. La sfințirea Troiței au vorbit Nicolae Moraru, Gh Giurcă, Viorel Diaconu...şi ce gardă de onoare au avut!... Păun Constantin şi David Gheorghe.

40. Manifestarea din Duminica Cuv. Marturisitori Visarion, Sofronie şi Sf. Mc. Oprea, a fost pusă în evidenţă, sonor, de către Fanfara Palatului Copiilor şi a Liceului de Artă, "Gabriel Chaborschi", condusă de valorosul şi talentatul profesor Constantin Andrei.

# CRUCE DE HOTAR
# ÎNTRE PIETRARI ŞI TOMŞANI

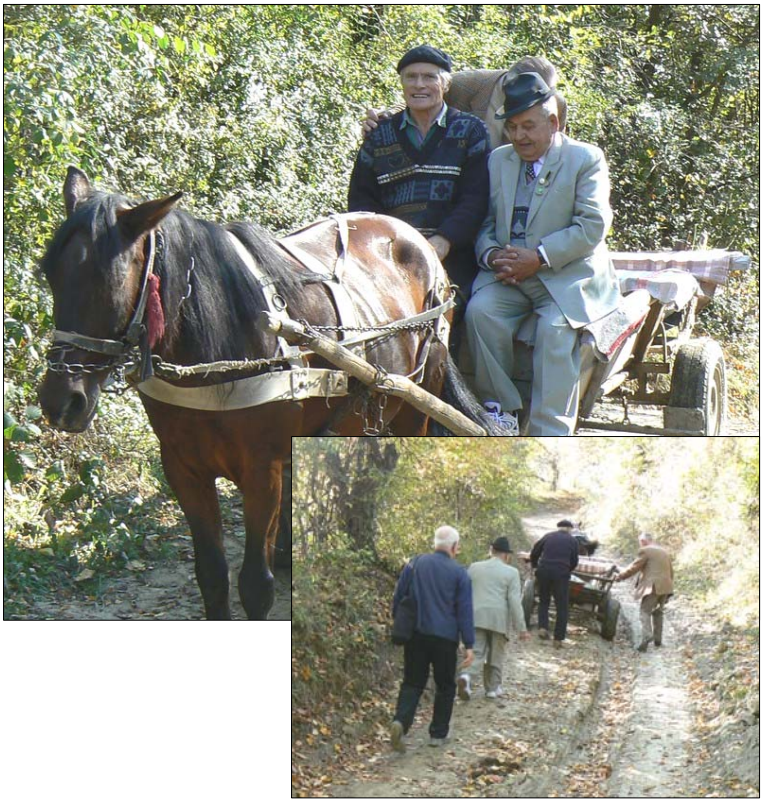

41. Pe 19 octombrie 2008 o echipă de la Forumul Cultural al Râmnicului, şi de la Academia Olimpică-Filiala Vâlcea, şi de la C.J.Vâlcea, au purces prin mijloace proprii (maşină până la Pietrari, căruță cu un cal pentru cei doi-trei nedispuşi la efort fizic: N. Dinescu, I. Măldărescu şi subsemnatul!...tocmai noi, foşti sportivi!) la un drum (considerat „turism cultural”) către locul în care avea să se țină slujba de sfințire a monumentului ridicat între Pietrari şi Tomşani, numit Cruce de Hotar, şi a izvorului adiacent.

42. Ori căruță, ori maşină, tot un drac. „Ceea ce rămâne”! însă, e tot fotografia...

43. Cine ar fi crezut că, mic cu mare, tânăr şi bătrân, om politic şi funcționar al statului, ca la un semn, să se înşire pe multe sute de metri pe vărful unei culmi, o şea între cele două localități...Pietrari şi Tomşani.

## 44. O PIATRĂ, CRUCE DE HOTAR!

Se ştie din vechime faptul,/ Un drept şi mare adevăr;/ Tot codrul este frate cu românul,/ Că i-a fost casă, vatră, ajutor!/ Haideţi cu toţii, încă odată,/ Ca să vedem a noastră moştenire;/ Să ştim că-i pân-aici hotarul,/ Ce l-am primit de la străbuni,/ Ca zestre mare, din vechime! (...) (Anica David)

45. Mare fast la sfințirea acestui monument...sute de femei cu coşurile pline de mâncare, sute de oameni - copii şi bătrâni... Biserica-i puternică, preotul Viorel Diaconu poate fi mândru că în parohia sa Biserica este prima putere în stat!

46. Şi tot alaiul s-a îndreptat cincizeci de metri mai jos, la izvorul de apă. Alai urmat îndeaproape, cu aparatul de filmat, de Ion Măldărescu.

47. Soborul de preoţi a sfinţit şi fântâna amenajată de acelaşi om, colonelul „vultur”, aflată ceva mai jos, lângă monumentul amplu...Cruce de Hotar

48. Biserica-i în toate, „în cele ce sunt şi-n cele ce mâine vor râde la soare”. ...Da, biserica şi pacea pe pământ!

49. Da, copiii, eroii, armata şi puterea!

# CRUCEA DE HOTAR
# SECOLUL XVIII

50. Crucea, după ce a fost curățată, s-a montat aici, după ce a fost adusă, recuperată, din fostul Muzeu comunal din Bărbăteşti, unde, pe 16 08 09, ne aştepta trântită în noroi... Venisem să o luăm, cu maşina mea, însă în ultimul moment am renunțat şi am rugat localnicii să ne-o transporte, contra cost, cu un tractor...

51. După restaurarea Monumentului Eroilor, această restaurare a Crucii de Hotar este cea mai importantă lucrare publică executată de colonelul Gh Giurcă, la 84 de ani! Inițial ea a fost înălțată în 1743 între Pietrari şi Negruleşti, „pe Dealul Mare, moşia logofătului Ioniță Pietrarul” din Pietrarii de Sus.

52. Din nou o sărbătoare ca-n poveşti, lângă cele două Troițe...(2010)

53. Bijuterii ale satului Pietrarii de Sus. Foto 2010.

# LUCRĂRI ÎN CIMITIRUL MILITAR RÂMNICU VÂLCEA

54. Colonelul (r) Gheorghe Giurcă are locul de veci, de două locuri, împreună cu soția sa, în Cimitirul Militar din Râmnicu Vâlcea; un monument funerar din marmură neagră.

55. În anul 2014, la paisprezece ani de la decesul Fevroniei Giurcă, soțul, Gheorghe Giurcă a finanțat integral pictura interioară şi exterioară a Capelei din cimi-tir, executată de pictorul Gh Țivrea, an în care s-a făcut şi sfințirea ei...

56. În 2011, la şapte ani de la moartea şi înhumarea Fevroniei Giurcă, George Rogojinaru, sensibilul şi talentatul nostru pictor, vâlcean, pictează interior şi exterior în stilu-i caracteristic, „Prăznicarul Sf.M.Mc. Gheorghe”, al cimitirului, între astfel de lucrări, o capodoperă.

57. Sesizăm lumina chipului lui George, între chipurile sfinților de pe pereți...Lucrarea a fost suportată financiar de colonelul Giurcă Gheorghe. Acesta, îl cunoştea pe George Rogojinaru din anul 2007, când, artistul i-a definitivat pictura Troiței de la Pietrarii de Sus; şi-acolo chipul tânăr al pictorului transpare din cel al Sfinților!

58. Ce frumoasă încheiere de carieră, de investitor cultural, de cetățean al Pietrarilor şi Râmnicului!...